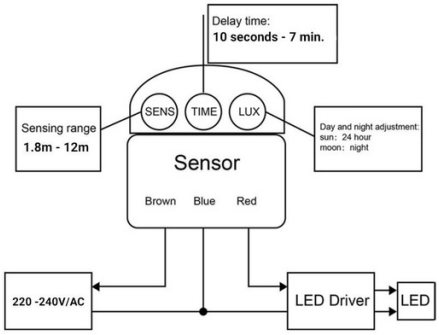

Capteur de mouvement infrarouge PIR d'angle IP44

Ref. SP04B

Capteur de mouvement infrarouge (PIR) pour coins SP04B. Pour installation sur des murs intérieurs ou extérieurs avec couverture, indice de protection IP44. Le capteur infrarouge détectera lorsqu'une personne entre dans sa zone de détection, sur une distance maximale de 12 mètres et à un angle de 270 degrés. De plus, le détecteur contient un capteur crépusculaire pour identifier la nuit et le jour. 220-240V/AC. Temps de retard réglable de 10 secondes à 7 minutes. Distance de détection réglable jusqu'à un maximum de 12 mètres. Capteur crépusculaire réglable pour fonctionner toute la journée ou la nuit en dessous de 3 lux. Charge maximale autorisée de 300W (LED) et 1200W (Incandescent). Ajustable. 220-240V/CA Max. 300W (LED); 1200W (incandescente). 156x117x60mm ∠ 180° ⇔ 12m PIR

Caractéristiques du produit

Angle de détection (°)	270
Certificats	CE, ROHS
Classe d'efficacité énergétique	A+ (2021)
Connectivité	PIR
Dimensions (mm) Lxlxh	156x117x60
Fréquence (Hz)	50 - 60
Fréquence d'utilisation	Intensif
Garantie	Selon la garantie légale : 3 ans
IP	IP65
Matériau	Plastique
Montage	Surface
Orientable	Oui
Puissance maximale (W)	300 ; 1200
Plage de détection (m)	12
Plage de température	-20°C ~ +40°C
Tension Nominale (V)	230
Usage extérieur	Oui

Variantes du produit

Référence	***Attributs***	
SP04B		