# Profilé saillie en aluminium pour bande LED avec diffuseur - 17x15mm - 4 clips - 2 embouts - 2 mètres

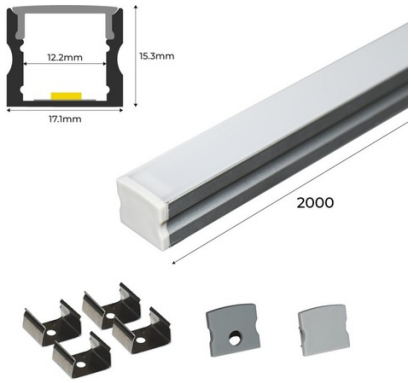


## Ref. KPERF17X15-P

Le profil de surface en aluminium offre une solution d'éclairage polyvalente, moderne et fonctionnelle pour diverses applications où il est souhaitable de dissimuler la bande LED. Il est disponible en couleur aluminium argenté. Il permet l'installation de bandeaux LED ≤ 12 mm et peut être combiné selon les besoins pour réaliser des installations discrètes dans n'importe quel espace intérieur. ** Comprend un diffuseur en opale blanc, 4 agrafes en métal et 2 bouchons (avec et sans trou) **

## *Caractéristiques du produit*

| | |
|---|---|
| Couleur du boîtier | Argent (utiliser) |
| Certificats | CE, ROHS |
| Dimensions (mm) Lxlxh | 17,1 x 15,3 x 2000 |
| Garantie | Selon la garantie légale : 3 ans |
| IP | IP20 |
| Matériau | Aluminium |
| Usage extérieur | Non |

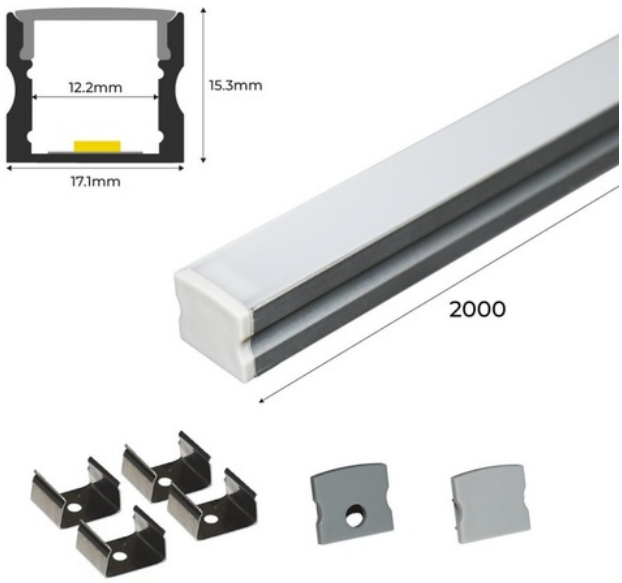

## *Variantes du produit*

| ***Référence*** | ***Attributs*** | |
|---|---|---|
| KPERF17X15-P | Couleur du boîtier: Argent (utiliser) | |