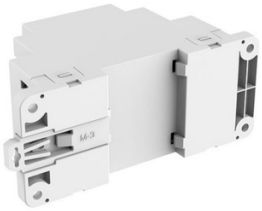

Wiring Diagram

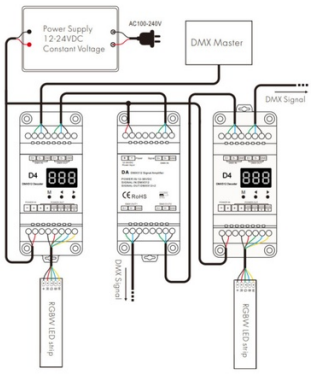

Amplificateur de signal DMX - 12-36V DC - 2 canaux

Ref. SK-DA

Amplificateur/Repeater de signal DMX avec une entrée et deux sorties de signal DMX512, alimenté par 12-36V. Amplifie et distribue le signal, prolongeant la distance de transmission et permettant le contrôle de plusieurs appareils.

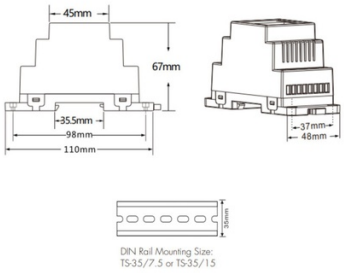

Caractéristiques du produit

Certificats	CE, ROHS
Connectivité	DMX
Garantie	5 ans
IP	IP20
Nombre de canaux	2
Plage de température	-30°C ~ +55°C
Tension Nominale (V)	12-36V CC
Usage extérieur	Non

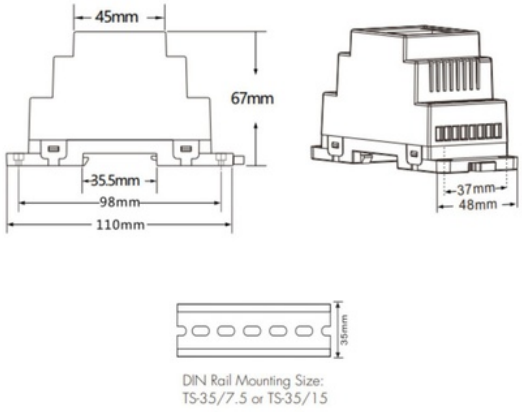

Variantes du produit

Référence	***Attributs***	
SK-DA		