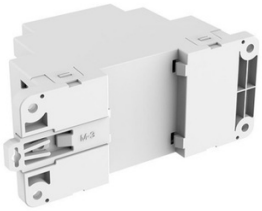

Wiring Diagram

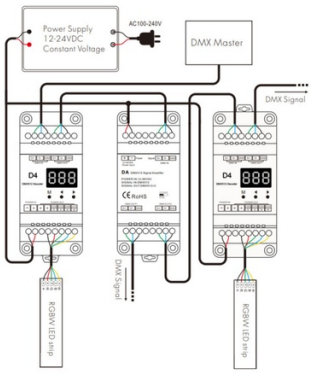

DMX-Signalverstärker - 12-36V DC - 2 Kanäle

Ref. SK-DA

DMX-Signalverstärker/-Repeater mit einem Eingang und zwei DMX512-Signalausgaben, betrieben mit 12-36V. Verstärkt und verteilt das Signal, verlängert die Übertragungsdistanz und ermöglicht die Steuerung mehrerer Geräte.

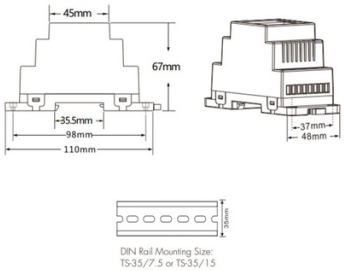

Produktdaten

Zertifikate	CE, ROHS
Konnektivität	DMX
Garantie	5 Jahre
IP	IP20
Kanalanzahl	2
Temperaturbereich	-30°C ~ +55°C
Nennspannung (V)	12-36V DC
Außengebrauch	Nein

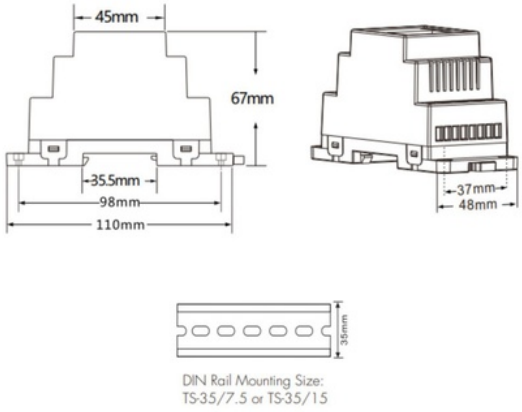

Produktvarianten

Artikelnummer	Eigenschaften	
SK-DA		