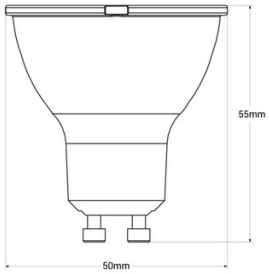

Dimmbar GU10 LED-Glühbirne - 6W - 120°

6W dimmbare GU10 LED-Lampe mit einem 120° Abstrahlwinkel. Energiemengen von bis zu 85 % einsparen und Halogenlampen von bis zu 50 W ersetzen. Verfügbar in 2 Farbtemperaturen: Warmweiß: 3000K - 667 lm Neutralweiß: 4000K - 427 lm

Produktdaten

Lichttemperatur	2700°K, 3000°K, 4000°K, 6000K
Öffnungswinkel (°)	120
Zertifikate	CE, ROHS
Energieeffizienzklasse	F
Dimmbar	Ja
Fahrer	Intern
Leistungsfaktor (cosφ)	0.4
Benutzungsfrequenz	Intensiv
Garantie	Nach gesetzlicher Garantie: 3 Jahre
Kelvin (K)	3000, 4000
Lumen (Lm)	427, 667
Orientierbar	Nein
Leistung (W)	6
Temperaturbereich	-20°C ~ +40°C
Sensor	Nein
Nennspannung (V)	230V Wechselstrom
LED-Typ	SMD 2835
Tonalität	Warmweiß, Neutralweiß
Nutzungsdauer (h)	25000

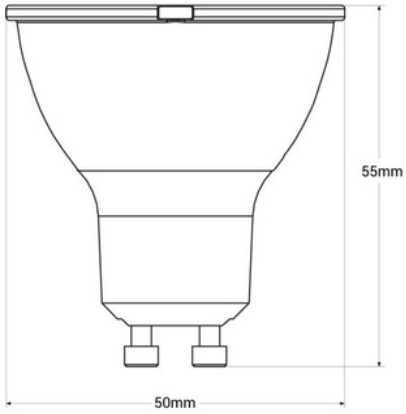

Produktvarianten

Artikelnummer	Eigenschaften	
BS1-PAR16GU10-120-6W-D-270	Lichttemperatur : 2700°K	
BS1-PAR16GU10-120-6W-D-BC	Lichttemperatur : 3000°K	
BS1-PAR16GU10-120-6W-D-BF	Lichttemperatur : 6000K	
BS1-PAR16GU10-120-6W-D-BN	Lichttemperatur : 4000°K	