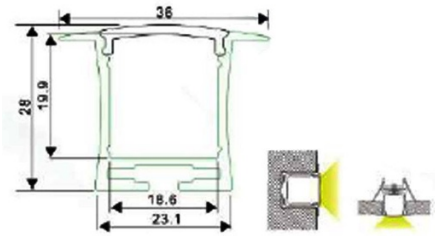

Aluminiumprofil für LED-Einbaustreifen 36x28mm (2metros)

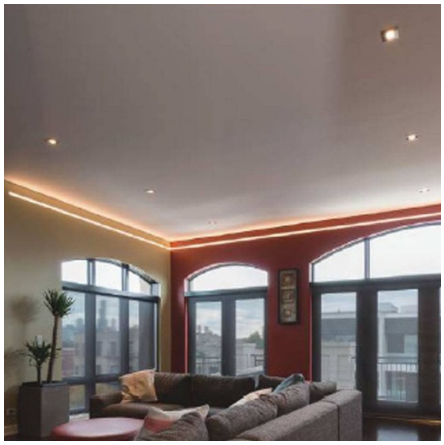

Ref. BPERF36X28

Versenktes Profil für LED-Streifen mit äußerem Klappe ideal zum Anbringen an Wänden oder Decken. Diese Profile sind sehr dekorativ und einfach zu installieren. Hergestellt aus extrudiertem Aluminium in Silber mit einer Länge von 2 Metern. Verwenden Sie sie in allen Arten von Umgebungen, sowohl in Ihrem Zuhause als auch in Geschäften, Läden, Restaurants, Bars und Hotels. - Diffusor und Stecker nicht enthalten -

Produktdaten

Zertifikate	CE, ROHS
Abmessungen (mm) Lxlxh	2000x36x28
Garantie	Nach gesetzlicher Garantie: 3 Jahre
IP	IP20
Material	Aluminium
Montage	Einbaubar
Außengebrauch	Nein

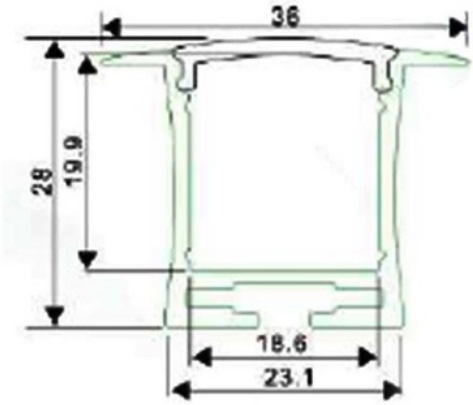

Produktvarianten

Artikelnummer	Eigenschaften	
BPERF36X28		