# Fuente de alimentación estanca slim 300W 24V - 12.5A - IP67

## Ref. B1585-300

Fuente de alimentación estanca delgada de 300W, de alta eficiencia y larga vida útil. Está diseñada para alimentar lámparas LED con una tensión de 24V y un máximo de 12.5A. Dispone de protección contra cortocircuitos, sobrecargas y sobretensiones. Potencia 300W Tensión de salida: 24V Intensidad de salida: 12.5A IP67

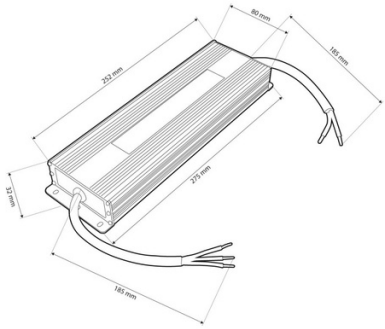


## *Datos del producto*

| | |
|---|---|
| Certificados | CE, ROHS |
| Clase eficiencia energética | A+ (2021) |
| Factor de potencia (cosφ) | 0.4 |
| Frecuencia (Hz) | 50 - 60 |
| Frecuencia de uso | normal |
| Garantía | Según garantía legal: 3 años |
| Intensidad máxima (A) | 12.5 |
| IP | IP67 |
| Material | Aluminio |
| Potencia (W) | 300 |
| Rango temperatura | -20°C ~ +40°C |
| Tensión de salida (V) | 24V |
| Tensión Nominal (V) | 180-250 |
| Uso Exterior | Si |
| Vida útil (h) | 25000 |

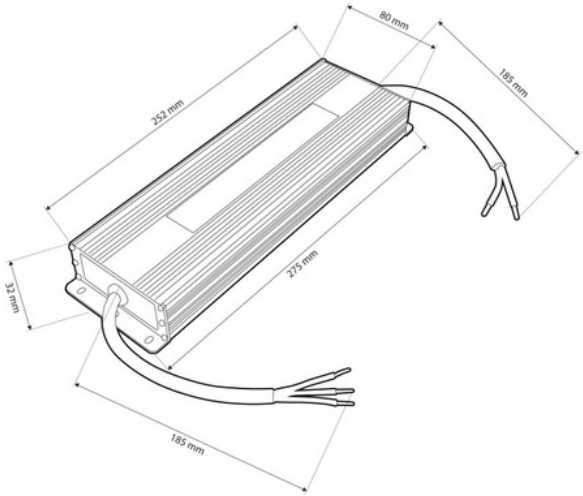

## *Variantes de producto*

| *Referencia* | *Atributos* | |
|---|---|---|
| B1585-300 | | |