Painel LCD 43" Full HD - Exterior - Android - IP65

Ref. DS43-OUT-4+32

Display Externo LCD Full HD de 43" com Sistema Operacional Android e Resistência IP65 Com um brilho impressionante de 2500 nits, este display é perfeito para visualização à luz do sol direta, tornando-o a escolha ideal para locais como entradas de restaurantes, bares, academias, paradas de ônibus, estações de trem e terminais de aeroporto. Produto sujeito a condições especiais de envio por região: +€100 +IVA custos de envio - Não aceita descontos ou cupons adicionais

Dados do produto

Cor da carcaça	Negro
Tensão Nominal (V)	220 - 240 V CA
Luminosidade	2500cd/m²
Formato de imagem	GIF, JPEG, PNG, BMP, JPEG
Vídeo	FLV, MP4, AVI, MKV, MOV, MPEG4, H.264
Conectividade	Bluetooth, RJ45 (Ethernet), USB, Wi-Fi (2,4 GHz)
Certificados	CE, ROHS
Garantia	Segundo a garantia legal: 3 anos
Tipo de Display	LCD
Polegadas	43"
IP	IP65
Uso Exterior	Sim
RAM	4GB
Armazenamento	32GB
Resolução	1920 x 1080
Alto-falantes	2 X 5W
Sistema operacional	Android 11
Montagem	Superfície

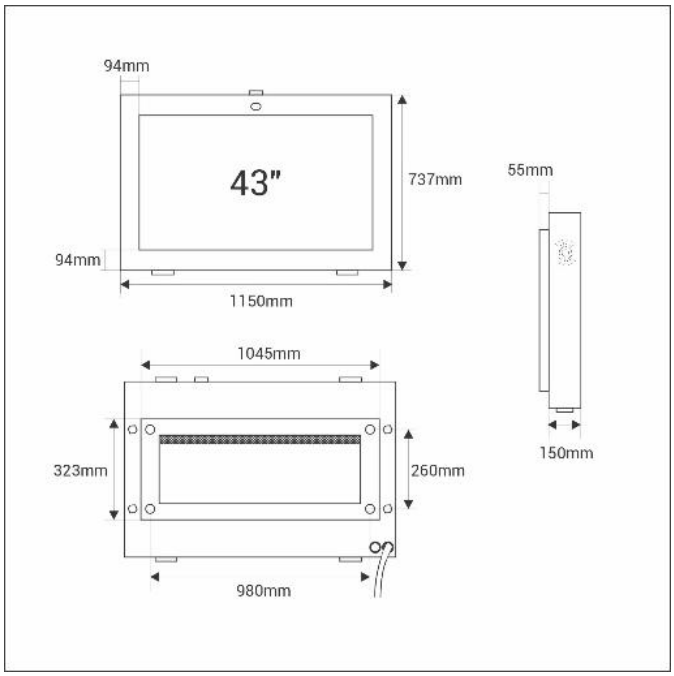

Variantes do produto

Referência	***Atributos***	
DS43-OUT-4+32	Cor da carcaça: Negro	