Pantalla LCD 32" Full HD - Outdoor - Android - IP65

Ref. DS32-OUT-4+32

Display Externo Full HD LCD com Sistema Operacional Android e Resistência IP65 Com um brilho impressionante de 2500 nits, este display é perfeito para visualização sob luz solar direta, tornando-se a escolha ideal para locais como entradas de restaurantes, bares, academias, pontos de ônibus, trens e terminais de aeroportos. Produto sujeito a condições especiais de envio por região: +100€ +IVA custos de envio - Nenhum desconto adicional ou cupom se aplica

Dados do produto

Cor da carcaça	Negro
Tensão Nominal (V)	220 - 240 V CA
IP	IP65
Conectividade	Bluetooth, USB 2.0, RJ45 (Ethernet), WIFI (2.4Ghz)
Uso Exterior	Sim
Certificados	CE, ROHS
Garantia	Segundo a garantia legal: 3 anos
Polegadas	32"
Resolução	1920 x 1080
Luminosidade	2500cd/m²
Formato de imagem	GIF, JPEG, PNG, BMP, JPEG
CPU	RK3568
GPU	Mali-G31 / Quatro núcleos
RAM	4GB
Armazenamento	32GB
Sistema operacional	Android 11
Vídeo	FLV, MP4, AVI, MKV, MOV, MPEG4, WMV, H.264
Peso Líquido (kg)	40
Tipo de Display	LCD
Alto-falantes	2 X 5W
Montagem	Superfície

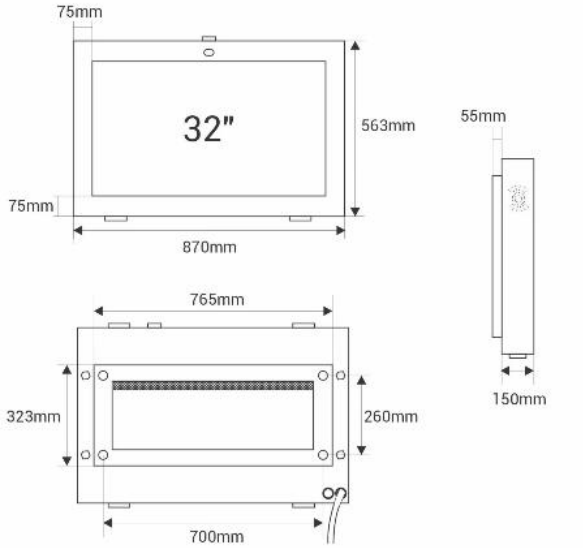

Variantes do produto

Referência	***Atributos***	
DS32-OUT-4+32	Cor da carcaça: Negro	