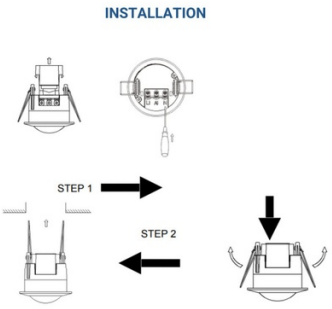

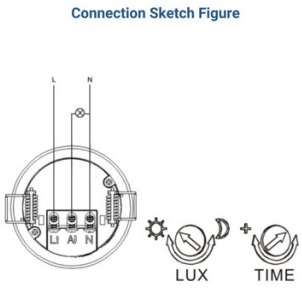

Mini sensor de movimento PIR 360º encastrável - IP20

Ref. SP14A

Detector de movimento infravermelho compacto (PIR) para instalação em tetos internos, com classificação de proteção IP20. Seu sensor infravermelho permite a detecção quando alguém entra em seu campo em um ângulo de 360º e a uma distância de até 6 metros. É capaz de identificar luz durante a noite e o dia, permitindo o uso eficaz de energia a partir de produtos LED. Poder máximo suportado de 150W (LED) e 500W (incandescente).

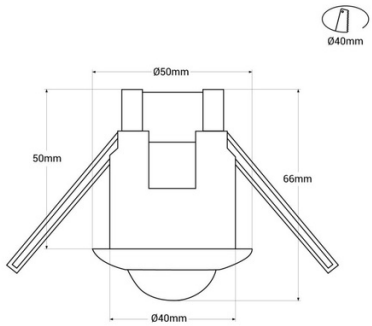

Dados do produto

Ângulo de detecção (º)	360
Certificados	CE, ROHS
Frequência (Hz)	50 - 60
Frequência de uso	Intensivo
Garantia	Segundo a garantia legal: 3 anos
IP	IP20
Material	Policarbonato
Montagem	Embutível
Orientável	Não
Potência máxima (W)	400
Faixa de detecção (m)	0-6
Faixa de temperatura	-20°C ~ +40°C
Tensão Nominal (V)	220 - 240 V CA
Tipo de sensor	PIR
Uso Exterior	Não

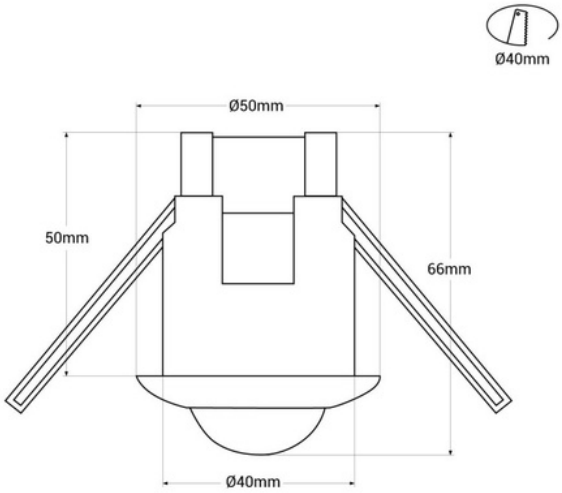

Variantes do produto

Referência	***Atributos***	
SP14A		