40W

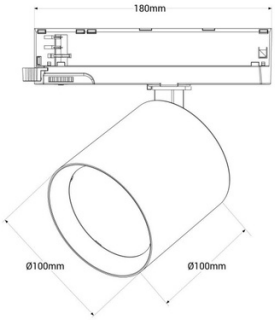


# Spot LED 40W pour rail triphasé - Boulangeries - Driver Philips Xitanium

Projecteur LED triphasé de 40W pour boulangeries, équipé d'une puce LED spéciale qui améliore le brunissement des pains et des pâtisseries, garantissant une illumination chaleureuse et accueillante qui incite à l'achat. Conception compacte et driver Philips Xitanium de haute qualité. Disponible en couleurs blanche et noire. **
Garantie de 5 ans **

## *Caractéristiques du produit*

| | |
|---|---|
| Couleur du boîtier | Blanc, Noir |
| Largeur | Ø100mm |
| Angle d'ouverture (°) | 38 |
| Certificats | CE, ROHS |
| Classe d'efficacité énergétique | E |
| CRI | 95-98 |
| Dimmer | Non |
| Conducteur | Philips |
| Facteur de puissance (cosφ) | 0,9 |
| Fréquence (Hz) | 50 - 60 |
| Fréquence d'utilisation | Intensif |
| Garantie | 5 ans |
| IP | IP20 |
| Largo | 100mm |
| Matériau | Aluminium |
| Matériau diffuseur | Polycarbonate |
| Orientable | Oui |
| Puissance (W) | 40 |
| Capteur | Non |
| Tension Nominale (V) | 220 - 240 V CA |
| Type de rail | Triphase |
| Type de LED | COB |

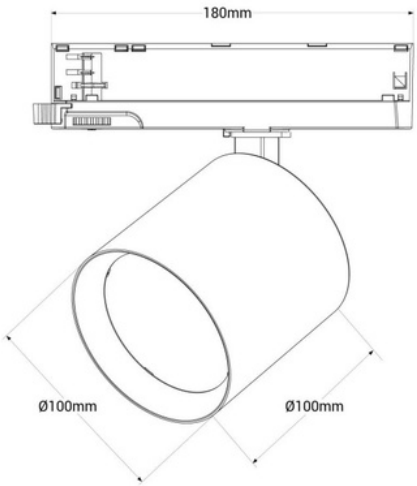

| | |
|---|---|
| Usage extérieur | Non |
| Utilisation recommandée | Commerce, Éclairage des produits frais, Boulangeries |

## *Variantes du produit*

| *Référence* | *Attributs* | |
|---|---|---|
| BPT-40W-B-PAN | Couleur du boîtier: Blanc | |
| BPT-40W-N-PAN | Couleur du boîtier: Noir | |