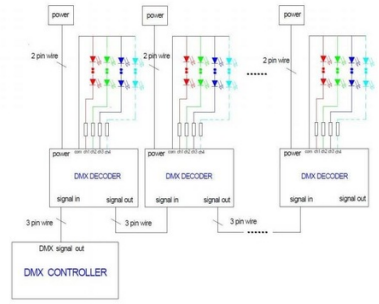

Decoder DMX 4 canali - DMX a RGBW

Ref. B1561-4

Il decodificatore DMX-512 a 4 canali converte il segnale di controllo DMX in segnali di controllo del colore per strisce LED RGB e RGBW a 12V e 24V. Funziona in modalità autonoma o collegato a una console DMX-512.

Dati del prodotto

Certificati	CE, ROHS
Classe di efficienza energetica	A+ (2021)
Connettività	DMX
Dimensioni (mm) Lxlxh	165 x 41 x 80mm
Frequenza d'uso	Intensivo
Garanzia	Secondo la garanzia legale: 3 anni
Massima intensità (A)	8A / canale
IP	IP20
Materiale	Alluminio
Numero di canali	4
Peso (g)	340
Potenza (W)	384 / 768
Intervallo di temperatura	-20°C+60°C
Tensione di uscita (V)	12 - 24 V
Uso Esterno	Sì, dentro di una scatola stagna
Vita utile (h)	35.000

Varianti di prodotto

Riferimento	*Attributi*	
B1561-4		