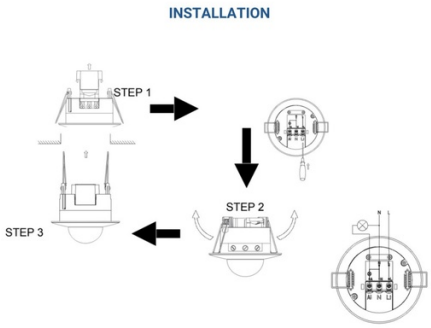

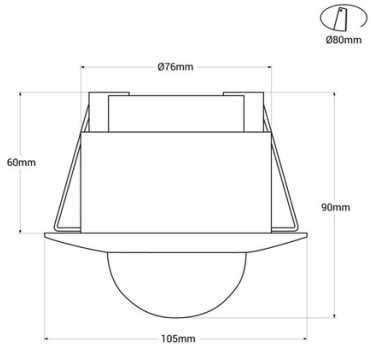

Einbau PIR-Bewegungsmelder mit Fernbedienung - 360° - IP20

Ref. SPS01B

Der eingelassene PIR-Präsenzsensor ermöglicht die Bewegungserkennung innerhalb eines Abdeckungswinkels von 360°, einem maximalen Radius von 25 Metern und einer Höhe von 2,5 bis 7 Metern. Beinhaltet eine Fernbedienung, die es Ihnen ermöglicht, verschiedene Konfigurationsparameter wie Reichweite, Lichtstärke und Zeit anzupassen. Steuert das Ein- und Ausschalten von ein oder mehreren LED-Leuchten (bis zu 1000 W insgesamt) und erzielt erhebliche Energieeinsparungen.

Produktdaten

Erkennungswinkel (°)	360
Zertifikate	CE, ROHS
Isolierklasse	Klasse II
Abmessungen (mm) Lxlxh	⌀105 X 90
Schnittmaße (mm)	⌀80
Frequenz (Hz)	50 - 60
Benutzungsfrequenz	Intensiv
Garantie	Nach gesetzlicher Garantie: 3 Jahre
IP	IP20
Material	Polycarbonat
Montage	Einbaubar
Orientierbar	Nein
Maximale Leistung (W)	1000
Erkennungsbereich (m)	max. 25
Temperaturbereich	-20°C ~ +40°C
Sensor	Ja
Nennspannung (V)	220 - 240 V AC
Sensorart	PIR
Außengebrauch	Nein

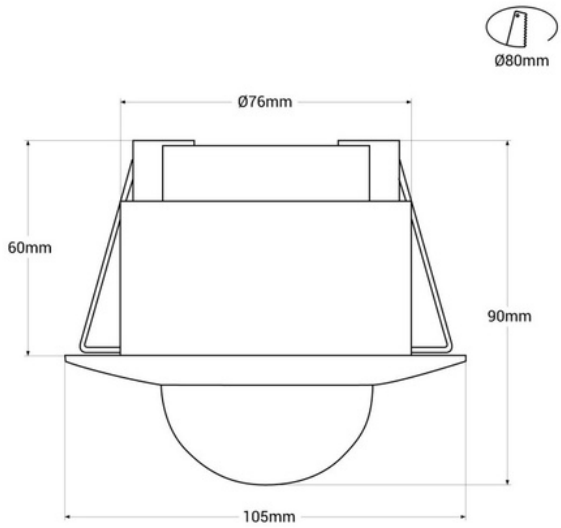

Produktvarianten

Artikelnummer	Eigenschaften	
SPS01B		