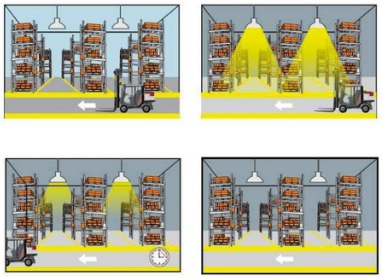

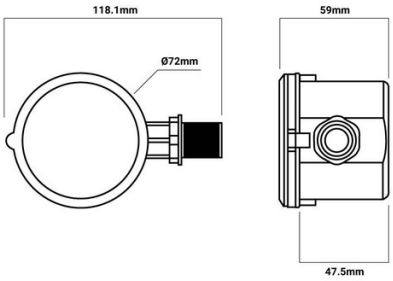

Sensore di movimento Merrytek Control 1-10V MC054V

Ref. MC054V

Sensore di Movimento a Microonde 1-10V IP65 Merrytek per il controllo remoto di lampade UFO 1-10V 150W [1] o 200W [2] Tensione 220-240V-CA. 50-60Hz. Sensore di presenza per dispositivi 1-10V con accumulo di carico fino a 800W. IP65, per uso esterno. Controllo tramite configurazione per la gamma di rilevamento, modalità di rilevamento della luce, timeout, attenuazione e soglia di luce naturale Include una scatola di giunzione per collegamenti a cavo impermeabile, classificata IP68, per una completa sicurezza all'aperto. Include anche un accessorio di montaggio. Infine, per evitare la configurazione manuale, si consiglia di utilizzare il Telecomando Merrytek MH10 [3] . [1] https://www.barcelonaled.com/campanas-led-industriales/campana-industrial-ufo-150w-philips-led-regulable-1-10v.html [2] https://www.barcelonaled.com/campanas-led-industriales/campana-industrial-ufo-200w-philips-led-regulable-1-10v.html#/color_de_luz-blanco_neutro [3] https://www.barcelonaled.com/comprar-controlador-regulador-led/regulacion-0-10v/mando-control-merrytek-mh10.html

Dati del prodotto

Certificati	CE, ROHS
Connettività	Microonde
Dimensioni (mm) Lxlxh	118xØ72x59
Frequenza d'uso	Intensivo
Garanzia	Secondo la garanzia legale: 3 anni
Materiale	Plastica
Intervallo di rilevamento (m)	16x15
Intervallo di temperatura	-35 ~ +75°C
Sensore	Sì
Uso Esterno	Sì

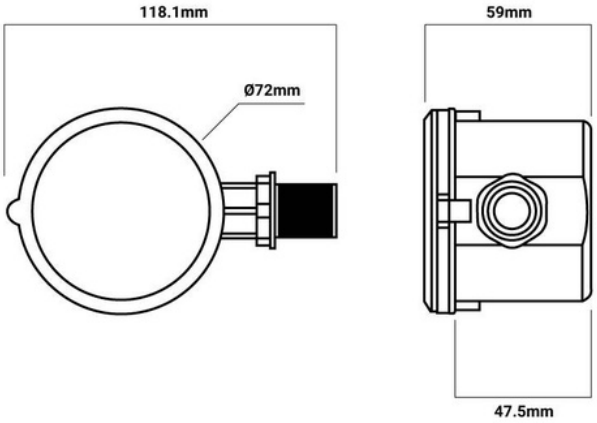

Varianti di prodotto

Riferimento	*Attributi*	
MC054V		