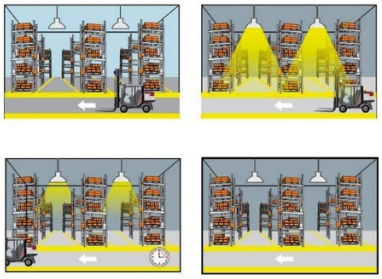

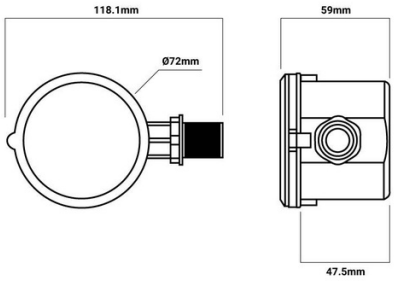

Sensor de movimiento Merrytek Control 1-10V MC054V

Ref. MC054V

Sensor de Movimiento microondas 1-10V IP65 Merrytek para control remoto de las campanas UFO de 1-10V de 150W [1] o 200W [2] . Voltaje 220-240V-AC. 50-60Hz. Sensor de presencia para dispositivos de 1-10V con acumulación de cargas de hasta 800W. IP65, para uso en exterior. Control por mando de configuración rango de detección, modo de detección de luz, tiempo de espera, atenuación y umbral de luz natural Incluye una caja estanca de conexión de cableado, a prueba de agua, IP68, para una total seguridad en exterior. También, incluye accesorio de montaje. Finalmente, para no tener que realizar la configuración de forma manual se recomienda el mando a distancia Merrytek MH10 [3] . [1] https://www.barcelonaled.com/campanas-led-industriales/campana-industrial-ufo-150w-philips-led-regulable-1-10v.html [2] https://www.barcelonaled.com/campanas-led-industriales/campana-industrial-ufo-200w-philips-led-regulable-1-10v.html#/color_de_luz-blanco_neutro [3] https://www.barcelonaled.com/comprar-controlador-regulador-led/regulacion-0-10v/mando-control-merrytek-mh10.html

Datos del producto

Certificados	CE, ROHS
Conectividad	Microondas
Dimensiones (mm) Lxlxh	118xØ72x59
Frecuencia de uso	Intensivo
Garantía	Según garantía legal: 3 años
Material	Plástico
Rango detección (m)	16x15
Rango temperatura	-35 ~ +75°C
Sensor	Sí
Uso Exterior	Si

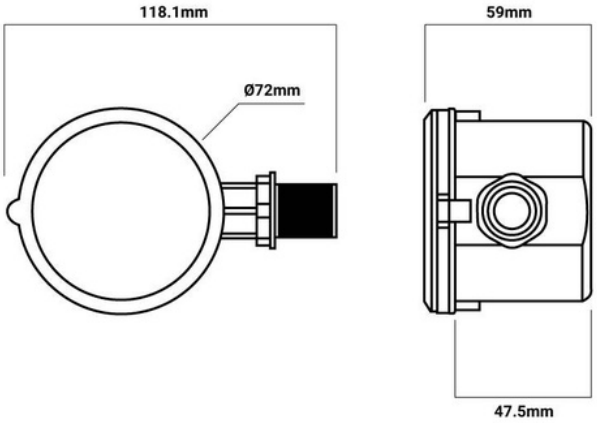

Variantes de producto

Referencia	*Atributos*
MC054V	