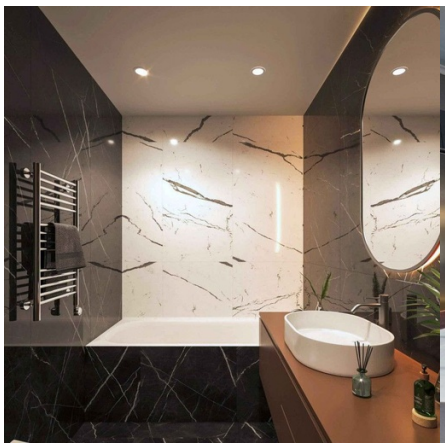

Kit downlight LED per esterni 5W - IP65 - 4000K + anello intercambiabile - TRIAC dimmerabile - Ø68mm

Ref. KBD25-5W-TRIAC-4K-SIL

Kit di faretti LED IP65 da 5W + Anello Decorativo disponibile in 3 colori: argento, cromo e nero opaco. Ideale per attività all'aperto e aree con potenziale umidità. Offre un'illuminazione di alta qualità, con un elevato indice di resa cromatica (CRI>80) e una luminosità di 460 lumen. Triaco controllabile per la regolazione della luminosità. Colore bianco neutro (4000K).

Dati del prodotto

Colore della scocca	Silver (usare)
T° di luce	4000°K
Alto	40mm
Larghezza	Ø86mm
Angolo di apertura (°)	100
Certificati	CE, ROHS
Dimensioni di taglio (mm)	Ø68mm
Regolabile in luminosità	Sì
Frequenza (Hz)	50 - 60
Garanzia	Secondo la garanzia legale: 3 anni
IP	IP65
Kelvin (K)	4000
Lumeni (Lm)	460
Montaggio	Incastonabile
Potenza (W)	5
Sistema di controllo	TRIAC
Tensione Nominale (V)	220 - 240 V CA
Tonalità	Bianco neutro
Uso Esterno	Sì
Uso Raccomandato	Hotel, Cucine, Commercio, Balconi, Bagni

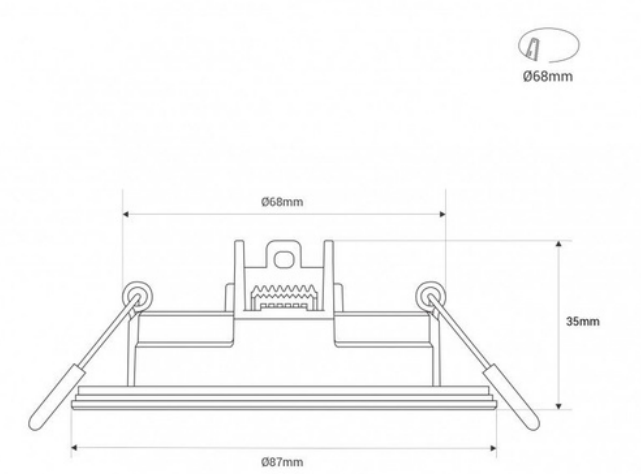

Varianti di prodotto

Riferimento	***Attributi***	
KBD25-5W-TRIAC-4K-SIL	Colore della scocca: Silver (usare), T° di luce : 4000°K	