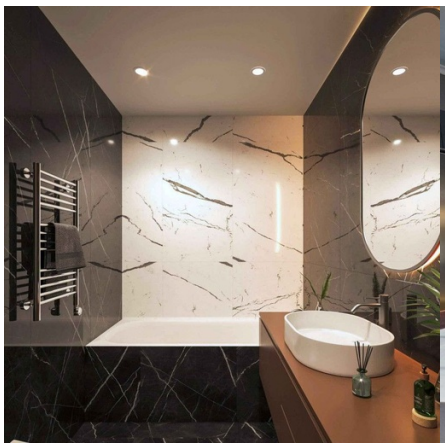

Kit Downlight LED exterior 5W - IP65 - 4000K + Aro intercambiable - TRIAC regulable - Corte Ø68mm

Ref. KBD25-5W-TRIAC-4K-SIL

KIT Downlight LED de 5W IP65 + aro embellecedor disponible en 3 colores: plata, cromo y negro mate. Ideal para exteriores y zonas con posibilidad de humedad. Ofrece una iluminación de alta calidad, con alto índice de reproducción cromática (CRI>80) y una luminosidad de 460 lúmenes. Regulable por TRIAC para ajuste de intensidad. Tonalidad blanco neutro (4000K).

Datos del producto

Color de carcasa	Plata
Tº de luz	4000ºK
Alto	40mm
Ancho	Ø86mm
Ángulo de apertura (º)	100
Certificados	CE, ROHS
Dimensiones de corte (mm)	Ø68mm
Dimmable	Sí
Frecuencia (Hz)	50 - 60
Garantía	Según garantía legal: 3 años
IP	IP65
Kelvin (K)	4000
Lumens (Lm)	460
Montaje	Empotrable
Potencia (W)	5
Sistema de control	TRIAC
Tensión Nominal (V)	220 - 240 V AC
Tonalidad	Blanco neutro
Uso Exterior	Si
Uso Recomendado	Hoteles, Cocinas, Comercio, Balcones, Cuartos de baño

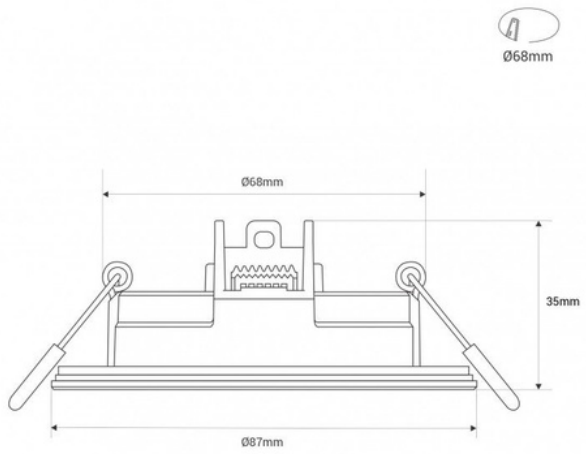

Variantes de producto

Referencia	***Atributos***	
KBD25-5W-TRIAC-4K-SIL	Color de carcasa: Plata, Tº de luz: 4000ºK	