Faretto lineare LED da incasso 10W - Orientabile - UGR18 - CRI90 - Chip OSRAM - 2800K

Luminaire lineare a LED incassata composta da 6 apparecchi con una potenza totale di 10W. Può essere regolata a un angolo di 25°. Ogni apparecchio incorpora chip LED Osram e emette una luce concentrata con un angolo di 24°, in tonalità bianca calda (2800K). Si distingue per il suo basso indice di abbagliamento (UGR<18) e il suo alto indice di resa cromatica (CRI>90), offrendo un grande comfort visivo mentre consente ai colori di essere visualizzati con alta fedeltà, simile alla luce naturale. ** Garanzia di 5 Anni **

Dati del prodotto

Colore della scocca	Bianco, Nero
Certificati	CE, ROHS
CRI	90-95
Autista	Esterno, KeGu
Forma	Lineare
Garanzia	5 anni
IP	IP20
Kelvin (K)	2800
Lumeni (Lm)	850
Montaggio	Incastonabile
Orientabile	Sì
Potenza (W)	10
Tipo di LED	Chip OSRAM
Tonalità	Bianco caldo
UGR	UGR18
Uso Esterno	No
Uso Raccomandato	Commercio, Musei - Gallerie
Vita utile (h)	25.000

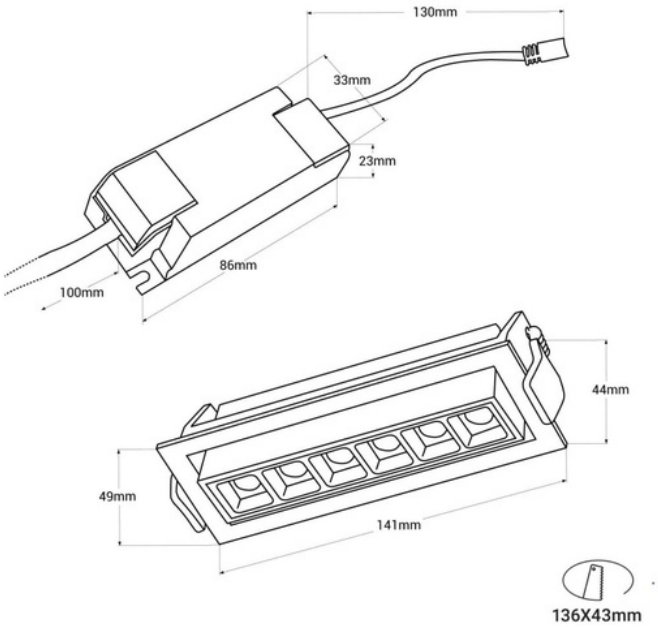

Varianti di prodotto

Riferimento	*Attributi*	
B1215-B-BC	Colore della scocca: Bianco	
B1215-N-BC	Colore della scocca: Nero	