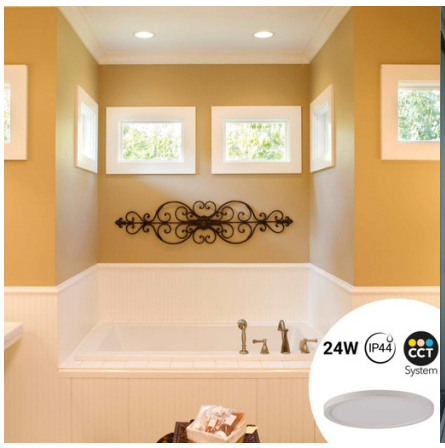

Plafoniera LED circolare per esterni 24W CCT - Ø30cm - 2300lm - IP44

Ref. B1761-24W-B

Plafoniera LED a rotonda CCT con design moderno e ultra-sottile. Grazie al suo grado di protezione IP44, può essere installato in aree esterne coperte o zone umide e consente sia l'installazione a superficie che quella incassata. Incorpora un selettore di temperatura CCT, che ti consente di modificare la temperatura del colore tra bianco caldo (3000K), bianco neutro (4000K) e bianco freddo (6000K). It is a high-efficiency luminaire, with a power of 24W and emits a luminous flux of 2300 lumens, allowing for significant energy savings.

Dati del prodotto

Colore della scocca	Bianco (usare)
Angolo di apertura (°)	120
Certificati	CE, ROHS
Classe di efficienza energetica	F
CRI	80-85
Regolabile in luminosità	No
Forma	Circolare
Garanzia	Secondo la garanzia legale: 3 anni
IP	IP44
Kelvin (K)	3000, 4000, 6000
Materiale	Policarbonato
Materiale diffusore	Policarbonato
Montaggio	Incassato o Superficie
Orientabile	No
Potenza (W)	24
Sensore	No
Tensione Nominale (V)	220 - 240 V CA
Tipo di LED	SMD 2835
Tonalità	CCT
Uso Esterno	Sì
Uso Raccomandato	Facciate, Terrazze, Balconi, Bagni

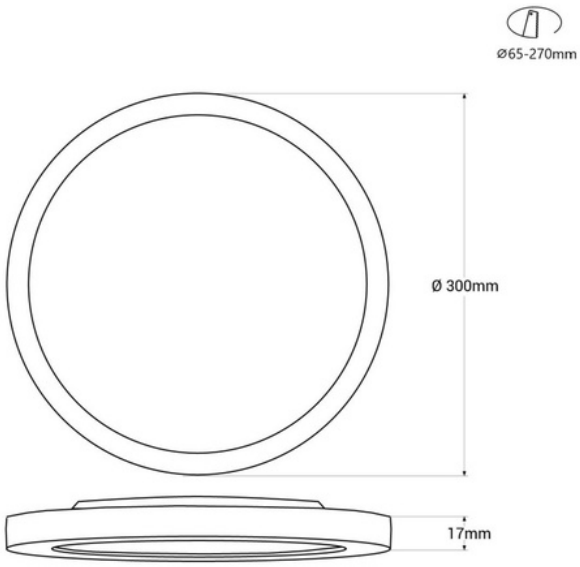

Varianti di prodotto

Riferimento	***Attributi***	
B1761-24W-B	Colore della scocca: Bianco (usare)	