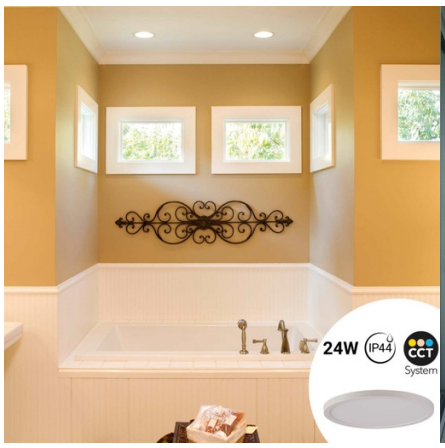

24W CCT LED-Deckenleuchte für den Außenbereich - Ø 30cm - 2300 lm - IP44

Ref. B1761-24W-B

CCT Rund LED Deckenleuchte mit modernem und ultra-schlankem Design. Aufgrund seiner IP44 Schutzart kann es in geschützten Außenbereichen oder feuchten Zonen installiert werden und erlaubt sowohl die Wand- als auch die Deckenmontage. Integriert einen CCT-Temperaturwähler, mit dem Sie die Farbtemperatur zwischen warmweiß (3000K), neutralweiß (4000K) und kaltweiß (6000K) ändern können. Es ist eine hocheffiziente Leuchte, mit einer Leistung von 24W und einem Lichtstrom von 2300 Lumen, der erhebliche Energieeinsparungen ermöglicht.

Produktdaten

Gehäusefarbe	Weiß
Öffnungswinkel (°)	120
Zertifikate	CE, ROHS
Energieeffizienzklasse	F
CRI	80-85
Dimmbar	Nein
Form	Rundschreiben
Garantie	Nach gesetzlicher Garantie: 3 Jahre
IP	IP44
Kelvin (K)	3000, 4000, 6000
Material	Polycarbonat
Materialdiffusor	Polycarbonat
Montage	Einbaubar oder Oberfläche
Orientierbar	Nein
Leistung (W)	24
Sensor	Nein
Nennspannung (V)	220 - 240 V AC
LED-Typ	SMD 2835
Tonalität	CCT
Außengebrauch	Ja
Empfohlene Verwendung	Fassaden, Terrassen, Balkone, Toiletten

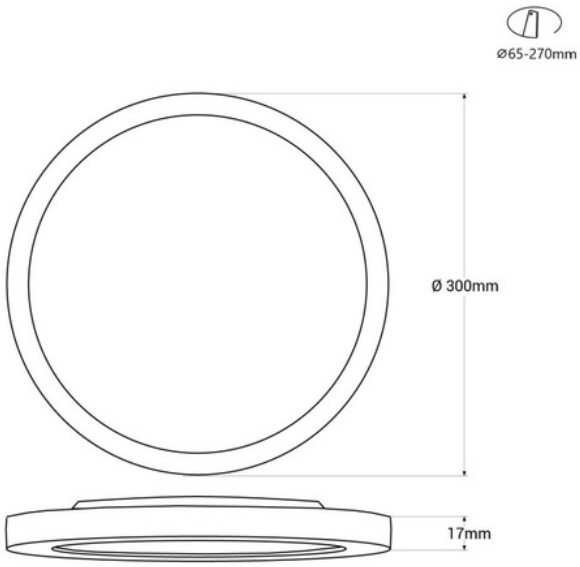

Produktvarianten

Artikelnummer	Eigenschaften	
B1761-24W-B	Gehäusefarbe: Weiß	