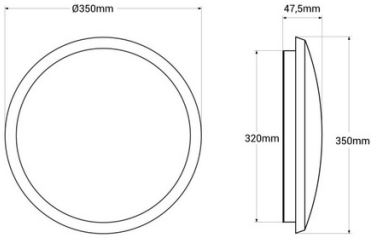

Plafon LED estanque CCT - 30W - Ø35cm - 3180lm - IP65

A luz de teto LED possui um design moderno e elegante, com uma classificação de proteção IP65, que garante sua impermeabilidade contra fatores externos, permitindo a instalação em ambientes externos. Possui uma potência de 30W e seu difusor opalino garante uma iluminação uniforme, livre de pontos escuros. Além disso, inclui um seletor de temperatura CCT que permite modificar a temperatura de cor entre branco quente (3000K), branco neutro (4000K) e branco frio (6000K). Disponível em cor de exterior branca ou preta.

Dados do produto

Cor da carcaça	Branco (usar), Negro (usar)
Ângulo de abertura (º)	120
Certificados	CE, ROHS
Classe de eficiência energética	F
CRI	80-85
Dimerizável	Não
Forma	Circular
Garantia	Segundo a garantia legal: 3 anos
IP	IP65
Kelvin (K)	3000, 4000, 6000
Material	Policarbonato
Material difusor	Policarbonato
Montagem	Superfície
Orientável	Não
Potência (W)	30
Sensor	Não
Tensão Nominal (V)	220 - 240 V CA
Tipo de LED	SMD 2835
Tonalidade	CCT
Uso Recomendado	Fachadas, Terraços, Varandas, Banheiros

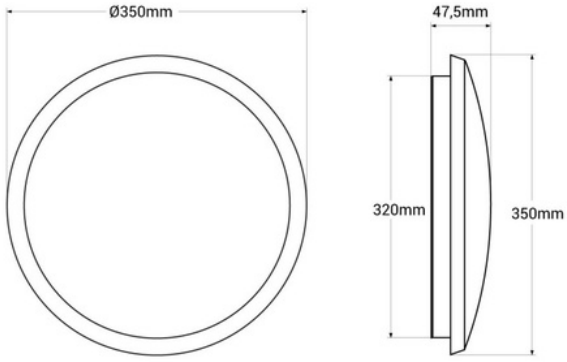

Variantes do produto

Referência	***Atributos***	
B1760-30W-B	Cor da carcaça: Branco (usar)	
B1760-30W-N	Cor da carcaça: Negro (usar)	