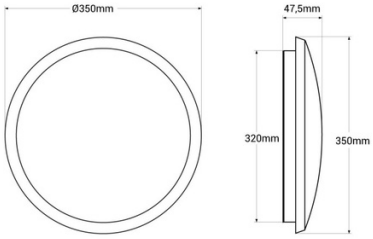

Wasserdichte CCT LED-Deckenleuchte - 30W - Ø35cm - 3180 lm - IP65

Die LED-Deckenleuchte zeichnet sich durch ein modernes und elegantes Design aus, mit einer IP65-Schutzart, die ihre Wasserfestigkeit gegen äußere Einflüsse gewährleistet und eine Installation in Außenbereichen ermöglicht. Es hat eine Leistung von 30W und sein Opal-Diffusor sorgt für eine gleichmäßige Beleuchtung, frei von dunklen Stellen. Darüber hinaus enthält es einen CCT-Temperaturwähler, mit dem Sie die Farbtemperatur zwischen warmweiß (3000K), neutralweiß (4000K) und kaltweiß (6000K) ändern können. Verfügbar in weißer oder schwarzer Außenfarbe.

Produktdaten

Gehäusefarbe	Weiß , Schwarz
Öffnungswinkel (°)	120
Zertifikate	CE, ROHS
Energieeffizienzklasse	F
CRI	80-85
Dimmbar	Nein
Form	Rundschreiben
Garantie	Nach gesetzlicher Garantie: 3 Jahre
IP	IP65
Kelvin (K)	3000, 4000, 6000
Material	Polycarbonat
Materialdiffusor	Polycarbonat
Montage	Fläche
Orientierbar	Nein
Leistung (W)	30
Sensor	Nein
Nennspannung (V)	220 - 240 V AC
LED-Typ	SMD 2835
Tonalität	CCT
Empfohlene Verwendung	Fassaden, Terrassen, Balkone, Toiletten

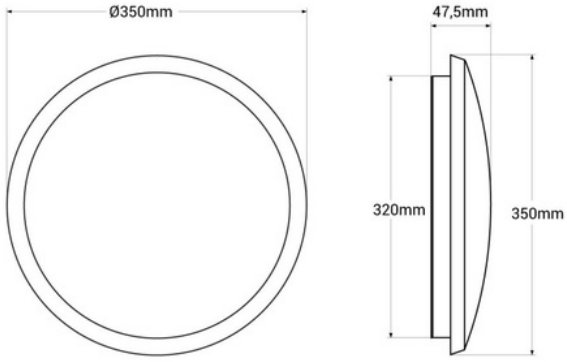

Produktvarianten

Artikelnummer	Eigenschaften	
B1760-30W-B	Gehäusefarbe: Weiß	
B1760-30W-N	Gehäusefarbe: Schwarz	