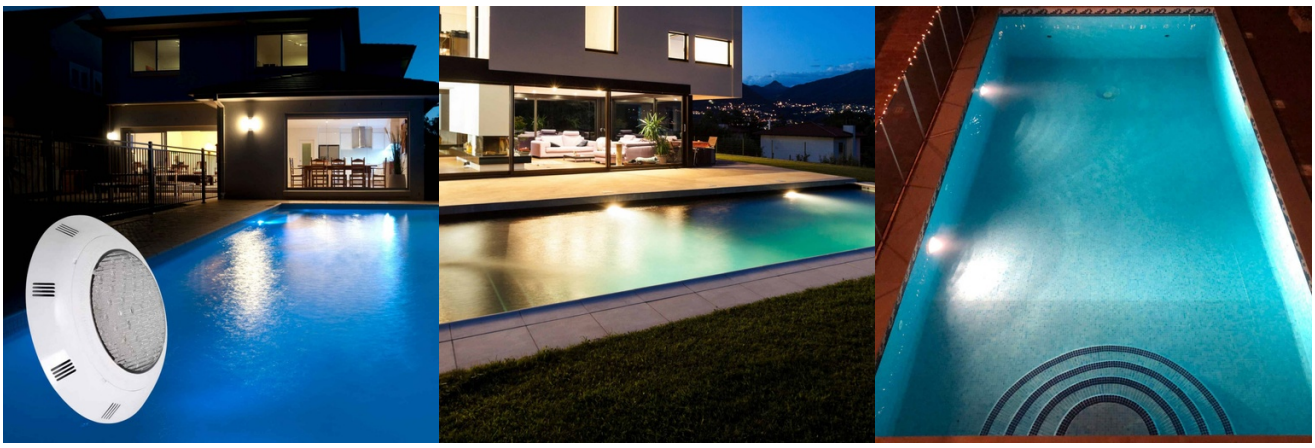

LED Poolscheinwerfer 12V AC 24W

24W Unterwasser-LED-Poollicht, erhältlich in warmweiß und kaltweiß. Es ist für Oberflächenmontage. ausgelegt. Es hat die höchste wasserdichte Bewertung auf dem Markt: IP68, was seine Widerstandsfähigkeit und Haltbarkeit gewährleistet. Mit außergewöhnlicher Lichtqualität sind diese Poollichter perfekt geeignet, um Wasserbereiche in Hotels, Sportzentren und mehr zu beleuchten und zu verbessern. Verpassen Sie nicht die Gelegenheit, Ihre Wasserflächen mit Stil und Effizienz zu gestalten! Geeignet für Salzwasser und Süßwasser

Produktdaten

Lichttemperatur	3000°K (verwenden), 6000K (verwenden)
Öffnungswinkel (°)	120
Zertifikate	CE, ROHS
Energieeffizienzklasse	A+ (2021)
Abmessungen (mm) Lxlxh	Ø295x70
Dimmbar	Nein
Benutzungsfrequenz	normal
Garantie	Nach gesetzlicher Garantie: 3 Jahre
IP	IP68
Kelvin (K)	3000, 6500
Material	Polycarbonat
Montage	Fläche
Leistung (W)	24
Temperaturbereich	-0 °C ~ 55 °C
Nennspannung (V)	12V Wechselstrom
LED-Typ	SMD 2835
Tonalität	Warmweiß, Kaltes Weiß
Außengebrauch	Ja
Empfohlene Verwendung	Garten, Schwimmbäder
Nutzungsdauer (h)	25000

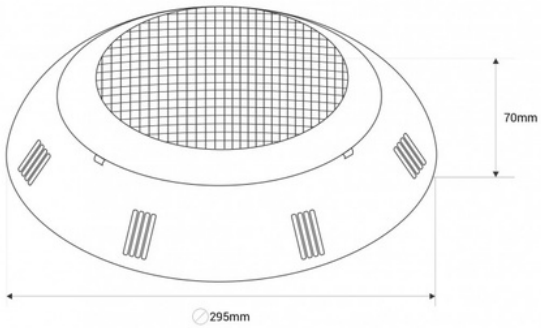

Produktvarianten

Artikelnummer	Eigenschaften	
B2121BC	Lichttemperatur : 3000°K (verwenden)	
B2121BF	Lichttemperatur : 6000K (verwenden)	