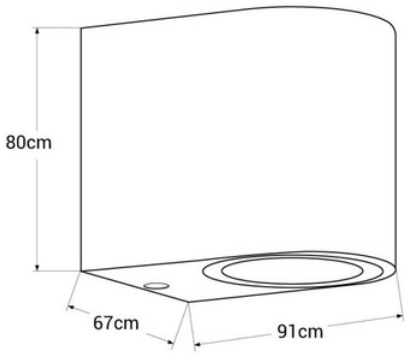

Applique murale extérieur "Foc" GU10 IP44

Ref. L5022

Applique murale extérieure en aluminium avec un abat-jour en verre diffusant. Compact en taille avec un design linéaire et intemporel. Avec un indice de protection IP44, la lampe murale peut être installée à la fois à l'extérieur et à l'intérieur. Résistante à l'eau, à l'oxydation, à la corrosion, etc. Avec des douilles de lampe GU10, puissance maximale de 35W, l'ampoule n'est pas incluse. Grâce au choix libre de la puissance et de la couleur de l'ampoule, le appliqué mural s'adapte parfaitement à tout environnement et style. Fabriqué en aluminium de haute qualité avec une finition noire mate. Applique murale au design moderne. Idéale pour une utilisation comme éclairage extérieur dans les jardins, patios, balcons, ou dans tout espace intérieur d'une maison ou d'une entreprise. **Ampoules LED GU10 non incluses**

Caractéristiques du produit

Douille	GU10
Certificats	CE, ROHS
Dimensions (mm) Lxlxh	68x81x92
Fréquence (Hz)	50 - 60
Fréquence d'utilisation	normal
Garantie	Selon la garantie légale : 3 ans
IP	IP44
Matériau	Aluminium
Matériau diffuseur	Cristal

Montage	Surface
Orientable	Non
Puissance maximale (W)	35
Plage de température	-20°C ~ +40°C
Tension Nominale (V)	200 - 240V CA
Usage extérieur	Oui
Utilisation recommandée	Jardin

Variantes du produit

Référence	***Attributs***	
L5022		