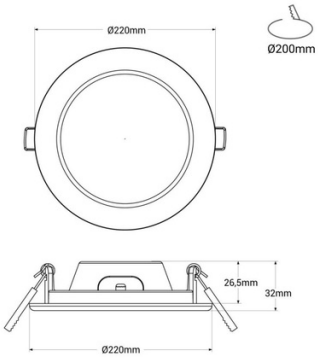

Spot LED CCT encastrable avec capteur PIR 18W - Découpe Ø 200-210mm

Ref. B1267-S-CCT

Plafonnier LED CCT de 18W avec capteur PIR haute efficacité. Design ultra-fin et allumage automatique en faible luminosité. Reproduction des couleurs optimale (IRC>80) et système CCT pour un ajustement personnalisé de la température de couleur (3000K / 4000K / 6000K). Utilisation intérieure uniquement (IP20). **Accessoires de montage et de connexion inclus**

Caractéristiques du produit

Angle d'ouverture (°)	120
Certificats	CE, ROHS
Classe d'efficacité énergétique	E
Courant de sortie mA	90
CRI	80-85
Dimensions (mm) Lxlxh	Ø220 x 32
Dimensions de coupe (mm)	Ø200
Dimmer	Non
Facteur de puissance (cosφ)	0,9
Forme	Circulaire
Garantie	Selon la garantie légale : 3 ans
IP	IP20
Kelvin (K)	3000, 4000, 6000
Lumens (Lm)	Blanc chaud : 1510lm / blanc neutre : 1630lm / blanc froid : 1550lm
Matériau	Polycarbonate
Matériau diffuseur	Polycarbonate
Montage	Encastrable
Orientable	Non
Puissance (W)	18
Plage de détection (m)	6
Plage de température	-20°C ~ +40°C
Capteur	Oui

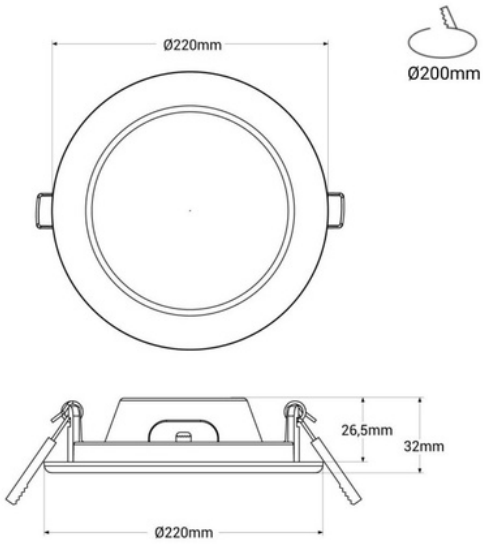

Tension Nominale (V)	220 - 240 V CA
Type de LED	SMD 2835
Type de capteur	PIR
Tonalité	CCT
Utilisation recommandée	Hôtels, Commerce, Salon, Escaliers

Variantes du produit

Référence	***Attributs***	
B1267-S-CCT		