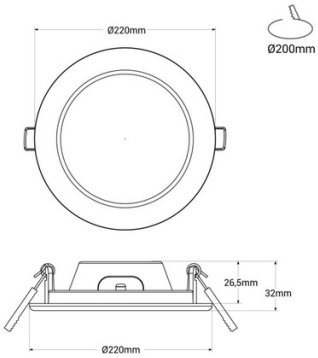

Downlight LED CCT con sensor PIR 18W - Corte Ø 200-210mm

Ref. B1267-S-CCT

Downlight LED CCT de 18W con sensor PIR de alta eficiencia. Diseño ultradelgado y encendido automático en condiciones de baja luz. Óptima reproducción cromática (CRI>80) y sistema CCT para ajuste personalizado de la temperatura de color (3000K /4000K /6000K). Uso exclusivo interior (IP20). **Accesorios de montaje y conexión incluidos**

Datos del producto

Ángulo de apertura (º)	120
Certificados	CE, ROHS
Clase eficiencia energética	E
Corriente de salida mA	90
CRI	80-85
Dimensiones (mm) Lxlxh	Ø220 x 32
Dimensiones de corte (mm)	Ø200
Dimmable	No
Factor de potencia (cosφ)	0.9
Forma	Circular
Garantía	Según garantía legal: 3 años
IP	IP20
Kelvin (K)	3000, 4000, 6000
Lumens (Lm)	Blanco cálido: 1510lm / blanco neutro: 1630lm / blanco frio: 1550lm
Material	Policarbonato
Material difusor	Policarbonato
Montaje	Empotrable
Orientable	No
Potencia (W)	18
Rango detección (m)	6
Rango temperatura	-20°C ~ +40°C
Sensor	Sí

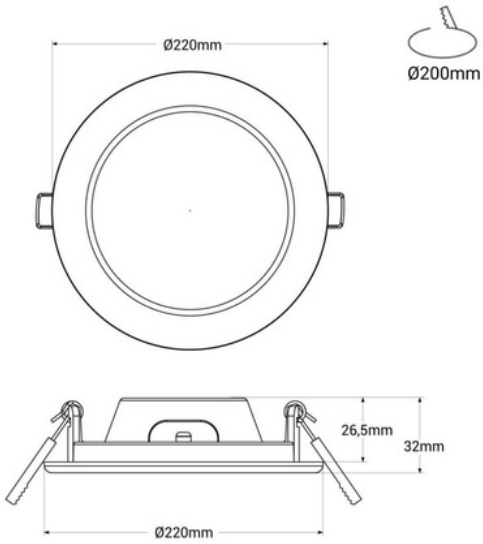

Tensión Nominal (V)	220 - 240 V AC
Tipo de LED	SMD 2835
Tipo de sensor	PIR
Tonalidad	CCT
Uso Recomendado	Hoteles, Comercio, Salón, Escaleras

Variantes de producto

Referencia	***Atributos***	
B1267-S-CCT		