Aplique de parede vintage "ROC"

Arandela de parede elegante feita de alumínio, com acabamentos em ferrugem, preto e cinza. Com um design original, vintage e industrial. Oferece um estilo retro-antiquado em qualquer ambiente. Lâmpadas ideais para qualquer espaço interno, seja em corredores, salas de estar ou quartos, em casa, em lojas e restaurantes. Use-a em qualquer área, seja corredores, salas de estar ou quartos. Soquete E27 *LÂMPADA LED NÃO INCLUÍDA*. Poder máximo 60W. Dimensões: 192x260x115mm.

Dados do produto

Cor da carcaça	Negro (usar), Cinza (usar), Óxido (usar)
Capacete	E27
Certificados	CE, ROHS
Estilo	Industrial, Vintage
Frequência (Hz)	50 - 60
Frequência de uso	normal
Garantia	Segundo a garantia legal: 3 anos
IP	IP20
Material	Alumínio
Montagem	Superfície
Orientável	Não
Faixa de temperatura	-20°C ~ +40°C
Sensor	Não
Uso Exterior	Não

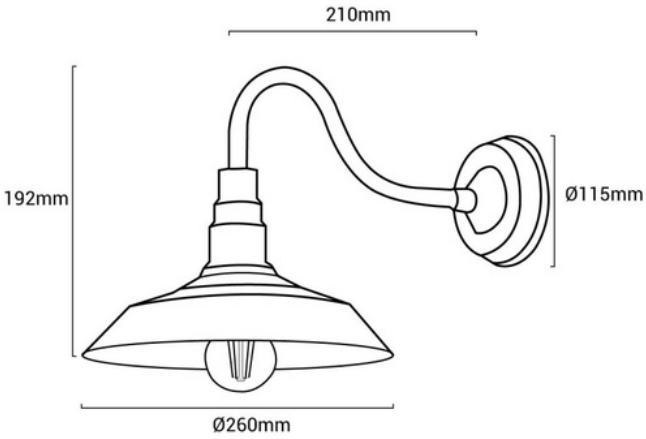

Variantes do produto

Referência	***Atributos***	
L3042-GR	Cor da carcaça: Cinza (usar)	
L3042-N	Cor da carcaça: Negro (usar)	
L3042-OC	Cor da carcaça: Óxido (usar)	