10W

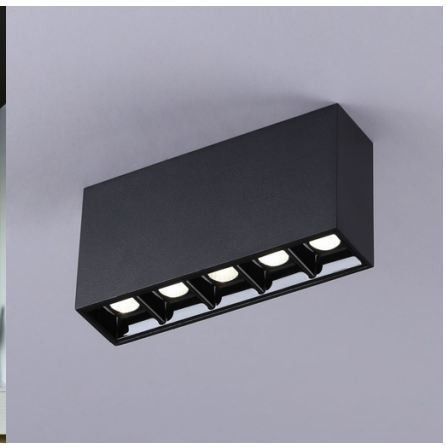

Foco lineal LED superficie - 10W - UGR18 - CRI90 - Chip OSRAM

Luminaria lineal LED de superficie de color negro compuesta por 5 focos con una potencia total de 10W. Cada foco incorpora chips LED Osram y emite una luz puntual en un ángulo de 24º, en dos opciones: blanco cálido (2700K) y blanco neutro (4000K) Se destaca por su bajo índice de deslumbramiento (UGR<18) y su alto índice de reproducción cromática (CRI>90), ofreciendo un gran confort visual a la vez que permite mostrar los colores con una alta fidelidad, similar a la luz natural.

Datos del producto

Color de carcasa	Blanco, Negro
Tº de luz	2700ºK, 4000ºK
Ángulo de apertura (º)	24
Certificados	CE, ROHS
CRI	90-95
Dimensiones (mm) Lxlxh	136 x 70 x 35
Forma	Lineal
Garantía	Según garantía legal: 3 años
IP	IP20
Kelvin (K)	4000, 2700
Lumens (Lm)	740, 730
Montaje	Superficie
Orientable	No
Potencia (W)	10
Tensión Nominal (V)	220 - 240 V AC
Tipo de LED	Chip OSRAM
Tonalidad	Blanco cálido, Blanco neutro
UGR	UGR18
Uso Exterior	No
Uso Recomendado	Comedor, Comercio, Salón, Museos - Galerías
Vida útil (h)	25000

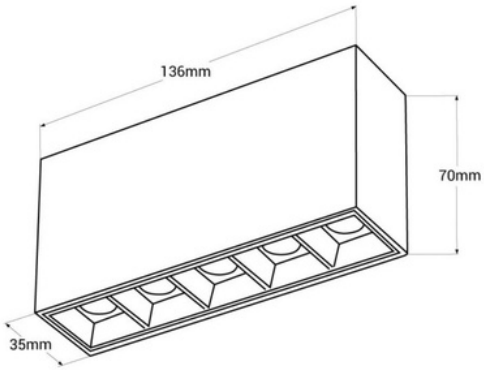

Variantes de producto

Referencia	*Atributos*	
B1324-B-BC	Color de carcasa: Blanco, Tº de luz: 2700ºK	
B1324-B-BN	Color de carcasa: Blanco, Tº de luz: 4000ºK	
B1324-N-BC	Color de carcasa: Negro, Tº de luz: 2700ºK	
B1324-N-BN	Color de carcasa: Negro, Tº de luz: 4000ºK	