Projetor de calha monofásica LED 40W - Talhos

Projetor LED Monofásico de 40W para Açougues, equipado com um chip LED especial que realça a cor das carnes, garantindo uma iluminação vibrante e atraente que convida à compra. Design compacto e totalmente ajustável. Disponível nas cores branca e preta. ** Garantia de 5 Anos **

Dados do produto

Cor da carcaça	Branco (usar), Negro (usar)
Alto	Ø100mm
Ângulo de abertura (º)	38
Certificados	CE, ROHS
Classe de eficiência energética	F
Dimerizável	Não
Motorista	Interno
Garantia	5 anos
IP	IP20
Largo	100mm
Material	Alumínio
Material difusor	Policarbonato
Orientável	Sim
Potência (W)	40
Tensão Nominal (V)	220 - 240 V CA
Tipo de Trilha	Monofásico
Tipo de LED	COB
Uso Recomendado	Mercearias, Iluminação de produtos frescos

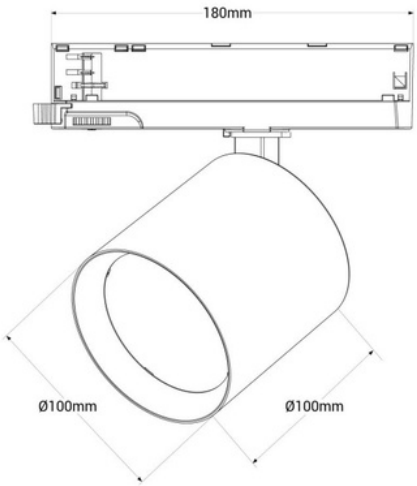

Variantes do produto

Referência	*Atributos*	
BPM-40W-B-CAR	Cor da carcaça: Branco (usar)	
BPM-40W-N-CAR	Cor da carcaça: Negro (usar)	