Faretto LED a binario monofase 40W - Macellerie

Proiettore LED Monofase da 40W per Macellerie, dotato di un chip LED speciale che esalta il colore delle carni, garantendo un'illuminazione vivace e attraente che invita all'acquisto. Design compatto e completamente regolabile. Disponibile in colore bianco e nero. ** Garanzia di 5 Anni **

Dati del prodotto

Colore della scocca	Bianco (usare), Nero (usare)
Alto	Ø100mm
Angolo di apertura (°)	38
Certificati	CE, ROHS
Classe di efficienza energetica	F
Regolabile in luminosità	No
Autista	Interno
Garanzia	5 anni
IP	IP20
Lungo	100mm
Materiale	Alluminio
Materiale diffusore	Policarbonato
Orientabile	Sì
Potenza (W)	40
Tensione Nominale (V)	220 - 240 V CA
Tipo di Binario	Monofase
Tipo di LED	COB
Uso Raccomandato	Macellerie, Illuminazione di prodotti freschi

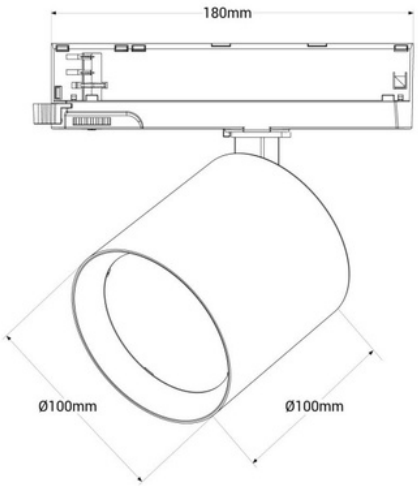

Varianti di prodotto

Riferimento	*Attributi*	
BPM-40W-B-CAR	Colore della scocca: Bianco (usare)	
BPM-40W-N-CAR	Colore della scocca: Nero (usare)	