Spot LED 40W pour rail monophasé - Boucheries

Projecteur LED Monophasé 40W pour Boucheries, équipé d'une puce LED spéciale qui améliore la couleur des viandes, garantissant un éclairage vibrant et attractif qui incite à l'achat. Design compact et entièrement ajustable. Disponible en couleurs blanche et noire. ** Garantie de 5 ans **

Caractéristiques du produit

Couleur du boîtier	Blanc, Noir
Haut	Ø100mm
Angle d'ouverture (°)	38
Certificats	CE, ROHS
Classe d'efficacité énergétique	F
Dimmer	Non
Conducteur	Intérieur
Garantie	5 ans
IP	IP20
Largo	100mm
Matériau	Aluminium
Matériau diffuseur	Polycarbonate
Orientable	Oui
Puissance (W)	40
Tension Nominale (V)	220 - 240 V CA
Type de rail	Monophasé
Type de LED	COB
Utilisation recommandée	Boucheries, Éclairage des produits frais

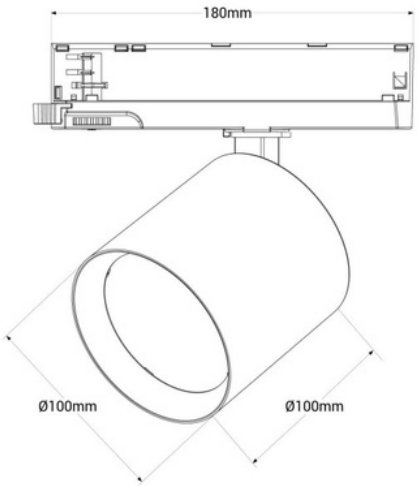

Variantes du produit

Référence	*Attributs*	
BPM-40W-B-CAR	Couleur du boîtier: Blanc	
BPM-40W-N-CAR	Couleur du boîtier: Noir	