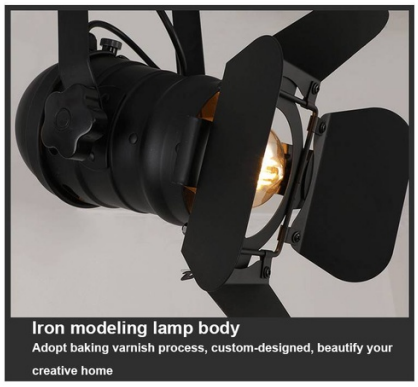

1-Phasen schwenkbare und ausziehbare Stromschienenleuchte „Cinema“ - E27

Ref. LV231-MON

Einphasige Schienenlampe mit originellem Design, inspiriert von traditionellen Filmspotlights mit ausziehbarem Blasebalg bis zu 1 Meter. Zusätzlich zur Ausdehnung kann die Lampe vollständig ausgerichtet werden, um sich auf den gewünschten Bereich zu konzentrieren. Perfekt zum Beleuchten und Dekorieren von Wohnungen und Geschäften, Studios, Restaurants oder Bars. **E27 Fassung - Glühbirne nicht enthalten**

Produktdaten

Hülse	E27
Zertifikate	CE, ROHS
Abmessungen (mm) Lxlxh	200 x 700
Stil	Industriell, Vintage
Frequenz (Hz)	50 - 60
Benutzungsfrequenz	normal
Garantie	Nach gesetzlicher Garantie: 3 Jahre
IP	IP20
Material	Aluminium
Montage	Aussetzung
Orientierbar	Ja
Maximale Leistung (W)	60
Temperaturbereich	-20°C ~ +40°C
Nennspannung (V)	220 - 240 V AC
Art der Schiene	Einphasig
Außengebrauch	Nein
Nutzungsdauer (h)	25000

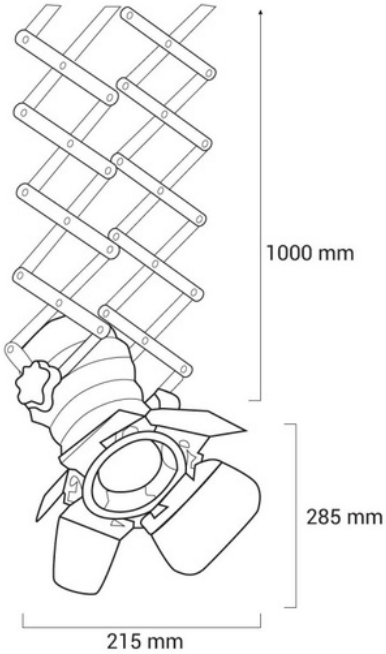

Produktvarianten

Artikelnummer	Eigenschaften	
LV231-MON		