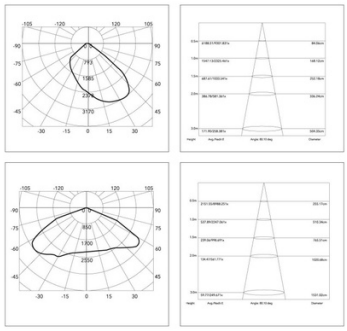

Projecteur LED asymétrique d'extérieur 150W - 18600lm - IP65

Ref. B8219

Projecteur LED asymétrique avec un design compact et robuste, respectant des normes de haute qualité. Il a une puissance de 150W, une intensité lumineuse de 18600lm, et une efficacité de 127 lm/W. Son objectif asymétrique optimise la distribution de la lumière, le rendant idéal pour les installations sportives, les entrepôts industriels, les ateliers, les parkings ou les places. En raison de son indice de protection IP65, il est adapté à une utilisation en extérieur. Disponible en couleur blanche froide (5000K).

Caractéristiques du produit

Certificats	CE, ROHS
CRI	75-80
Dimensions (mm) Lxlxh	275x298x47
Dimmer	Non
Efficacité (Lm/w)	127
Gammes de projecteurs	Asymétriques
Garantie	Selon la garantie légale : 3 ans
IK	08
Lumens (Lm)	18600
Matériau	Aluminium
Matériau diffuseur	Polycarbonate
Puissance (W)	150
Tension Nominale (V)	100 - 240V AC
Type de LED	Puces EPISTAR
Tonalité	Blanc froid
Utilisation recommandée	Industrie, Façades

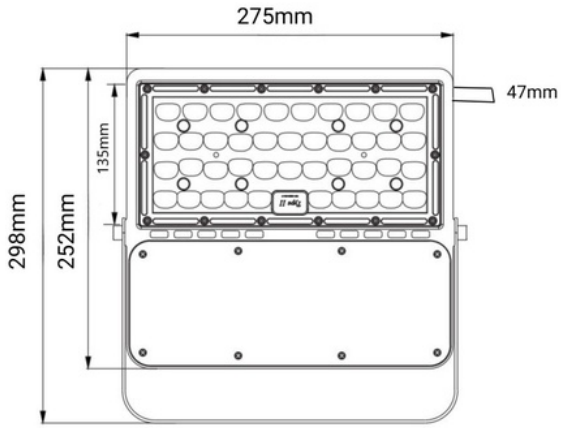

Variantes du produit

Référence	***Attributs***	
B8219		