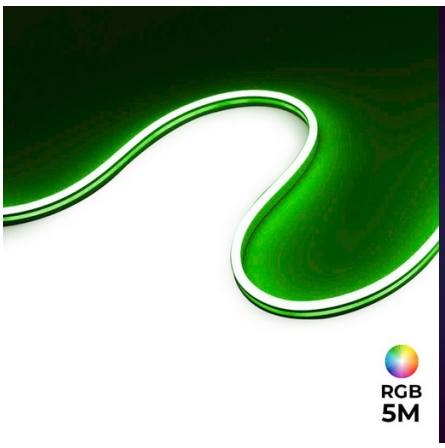

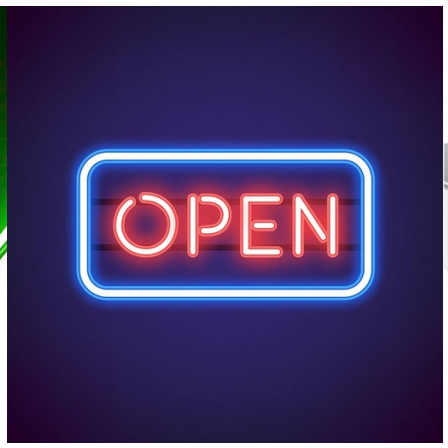

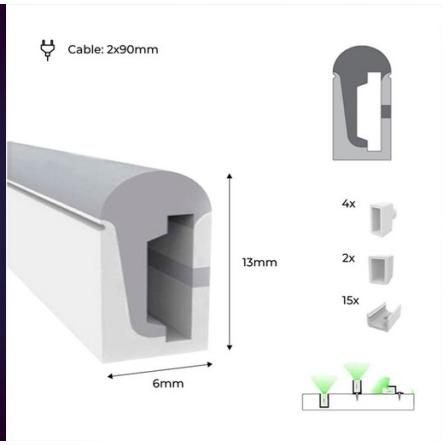

Neon Flex LED RGB 24V DC - 13X6mm - 5 metri - Kit completo - 11W/m - IP67 - Flessione orizzontale

Ref. N613-5M-RGB

La nostra striscia LED neon RGB flessibile è la migliore opzione per ottenere un'illuminazione decorativa di grande impatto. Si adatta a varie superfici, offrendo un'enorme versatilità per dare vita a qualsiasi design. Grazie alla sua alta densità di chip LED (120 chip/m), garantisce un'illuminazione potente, stabile e uniforme. Questo prodotto è adatto per l'uso all'aperto, poiché è realizzato con un tubo in silicone resistente ai raggi UV e ha una classe di protezione IP67, garantendone la resistenza e la durabilità. Emette luce da una delle sue facce laterali, permettendo una curvatura laterale. **Il kit completo include 15 graffette + 6 tappi (4 iniziali e 2 finali)**

Dati del prodotto

T° di luce	RGB
Certificati	CE, ROHS
Dimensioni (mm) Lxlxh	5000x6x13
Distanza del taglio (mm)	50
Garanzia	Secondo la garanzia legale: 3 anni
IP	IP67
Materiale	Silicone
N° Chips/metro	120
Potenza/m (W/m)	11
Tensione Nominale (V)	24V CC
Tipo di LED	SMD 2835
Tonalità	RGB
Uso Esterno	Sì

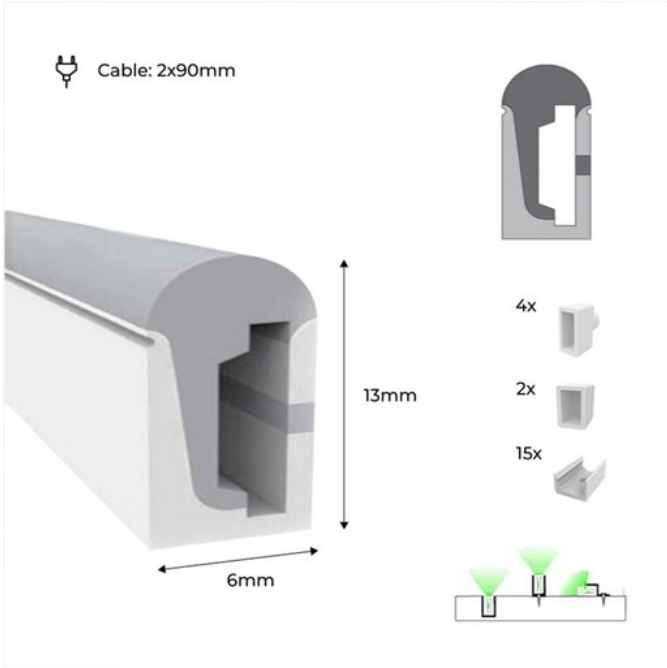

Varianti di prodotto

Riferimento	***Attributi***	
N613-5M-RGB	T° di luce : RGB	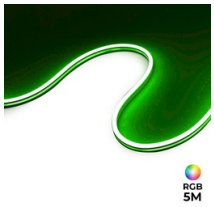 RGB 5M