# Downlight LED spécial pour fruits et légumes - 40W - Driver Philips - Découpe Ø210 mm

## Ref. B1260-1-FYV

Projecteur LED spécial pour magasins de fruits et légumes, 44W, avec driver Philips. Il dispose d'une puce R00VA19 spéciale qui garantit un éclairage de haute qualité, avec un indice de rendu des couleurs exceptionnel (IRC=97). Il émet une lumière dans une gamme du spectre lumineux qui met en valeur la couleur des légumes et des verdures, leur donnant un aspect frais et favorisant ainsi la décision d'achat du client. Diamètre extérieur : 225mm Diamètre de coupe : 210 mm

## *Caractéristiques du produit*

| | |
|---|---|
| Certificats | CE, ROHS |
| CRI | 95-98 |
| Dimmer | Non |
| Forme | Circulaire |
| Garantie | Selon la garantie légale : 3 ans |
| Éclairage des produits frais | oui |
| Lumens (Lm) | 2300 |
| Orientable | Non |
| Puissance (W) | 44 |
| Type de LED | COB |
| Tonalité | Blanc chaud |
| Utilisation recommandée | Épiceries |

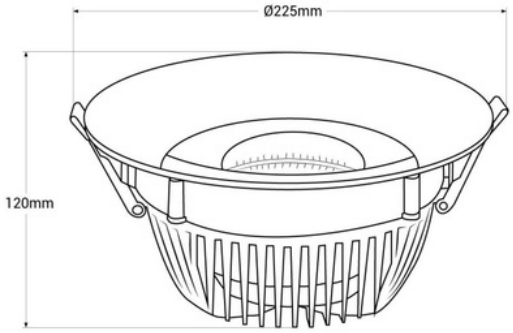

## *Variantes du produit*

| ***Référence*** | ***Attributs*** | |
|---|---|---|
| B1260-1-FYV | | |