Sensor de luz fotoeléctrico crepuscular IP44

Ref. S1100

Sensor fotoelectrico , de luminosidad con fotocélula que permite encender y apagar las luces de forma automática según la luz ambiental, independientemente de la temperatura y/o humedad. Está pensado para aplicar tanto en interior y exterior, en un lugar resguardado. Encendido automático de las luces durante la noche . 230V - Máx. 2300W Ø77.5x114mm ∠ 180° ☀<10lux off - >40lux ON IP44

Datos del producto

Certificados	CE, ROHS
Clase eficiencia energética	A+ (2021)
Dimensiones (mm) Lxlxh	Ø80x105
Frecuencia (Hz)	50 - 60
Frecuencia de uso	Intensivo
Garantía	Según garantía legal: 3 años
IP	IP44
Material	Plástico
Montaje	Superficie
Orientable	No
Peso (g)	150
Potencia máxima (W)	2300
Rango detección (m)	más de 40 LUX: OFF , menos de 10 LUX: ON
Rango temperatura	-20°C ~ +40°C
Tensión Nominal (V)	230
Uso Exterior	Si

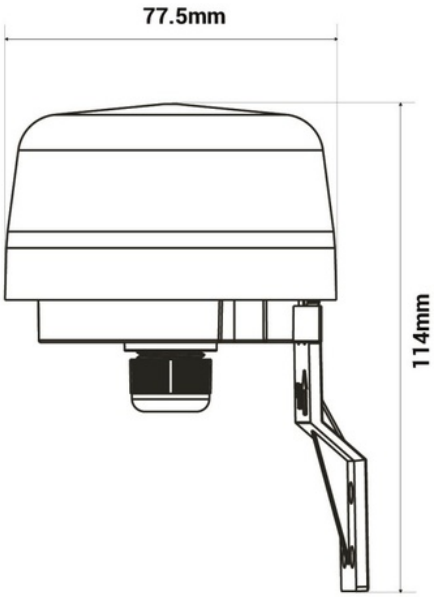

Variantes de producto

Referencia	*Atributos*	
S1100		