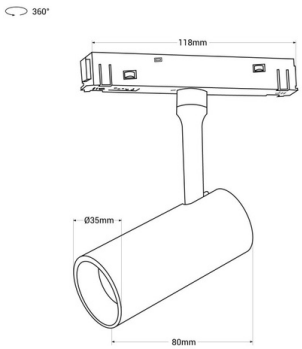

Spot LED sur rail magnétique 48V - 6W - Noir

Le projecteur LED 6W pour rail magnétique est un luminaire à la pointe de la technologie avec un design moderne, ce qui en fait la solution idéale pour obtenir un éclairage d'accentuation. L'installation est très simple ; elle se fait en appuyant la base du produit sur le rail, sans avoir besoin d'outils. Avec un angle de rotation horizontal de 360° et un angle vertical de 110°, il permet de diriger le faisceau de lumière vers le point souhaité. De plus, en raison de son indice de rendu des couleurs élevé (IRC>90), il est capable d'afficher des couleurs avec une grande fidélité, similaire à la lumière naturelle. Disponible en noir et en deux teintes : blanc chaud et blanc neutre.

Caractéristiques du produit

Couleur du boîtier	Blanc (utiliser), Noir (utiliser)
T° de lumière	2700°K (utiliser), 4000°K (utiliser)
Certificats	CE, ROHS
CRI	90-95
Garantie	Selon la garantie légale : 3 ans
IP	IP20
Kelvin (K)	4000, 2800
Lumens (Lm)	500
Matériau	Aluminium
Orientable	Oui
Puissance (W)	6
Tension Nominale (V)	48V
Type de rail	Magnétique
Tonalité	Blanc chaud, Blanc neutre
Usage extérieur	Non
Durée de vie (h)	25000
Classe d'efficacité énergétique	F
Utilisation recommandée	Salle à manger, Chambres, Hôtels, Cuisines, Commerce, Salon, Musées - Galeries

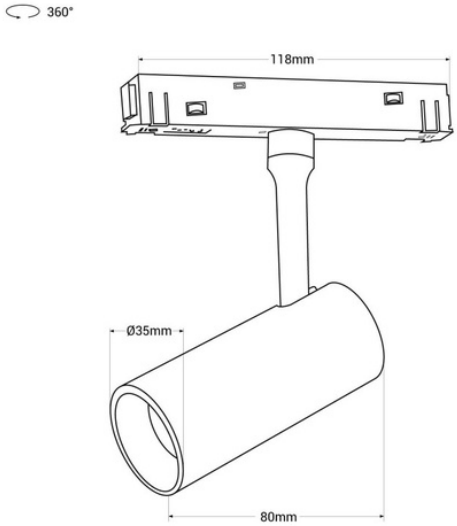

Variantes du produit

Référence	*Attributs*	
PMC-6W-B-BC	Couleur du boîtier: Blanc (utiliser), T° de lumière : 2700°K (utiliser)	
PMC-6W-B-BN	Couleur du boîtier: Blanc (utiliser), T° de lumière : 4000°K (utiliser)	
PMC-6W-N-BC	Couleur du boîtier: Noir (utiliser), T° de lumière : 2700°K (utiliser)	
PMC-6W-N-BN	Couleur du boîtier: Noir (utiliser), T° de lumière : 4000°K (utiliser)	