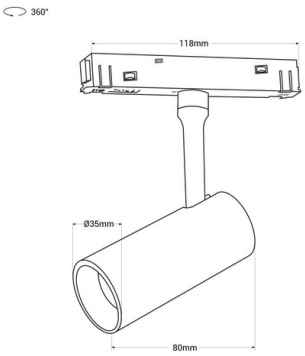

LED-Schienenstrahler für Magnetschiene 48V - 6W - Weiß

Der 6W LED-Spot für magnetische Schienen ist eine hochmoderne Leuchte mit modernem Design, die die perfekte Lösung für die Erzielung von Akzentbeleuchtung darstellt. Die Installation ist sehr einfach; sie erfolgt, indem die Basis des Produkts auf die Schiene gedrückt wird, ohne dass Werkzeuge benötigt werden. Mit einem 360° Horizontalrotationswinkel und einem 110° Verticalwinkel ermöglicht es, den Lichtstrahl auf den gewünschten Punkt zu richten. Darüber hinaus ist es aufgrund seines hohen Farbwiedergabeindex (CRI>90) in der Lage, Farben mit hoher Treue darzustellen, ähnlich wie das natürliche Licht. Verfügbar in schwarz und in zwei Farbtönen: warmweiß und neutralweiß.

Produktdaten

Gehäusefarbe	Weiß (benutzen), Schwarz (benutzen)
Lichttemperatur	2700°K (verwenden), 4000°K (verwenden)
Zertifikate	CE, ROHS
CRI	90-95
Garantie	Nach gesetzlicher Garantie: 3 Jahre
IP	IP20
Kelvin (K)	4000, 2800
Lumen (Lm)	500
Material	Aluminium
Orientierbar	Ja
Leistung (W)	6
Nennspannung (V)	48V
Art der Schiene	Magnetisch
Tonalität	Warmweiß, Neutralweiß
Außengebrauch	Nein
Nutzungsdauer (h)	25000
Energieeffizienzklasse	F
Empfohlene VerwendungEsszimmer, Schlafzimmer, Hotels, Küchen, Handel, Salon, Museen - Galerien	

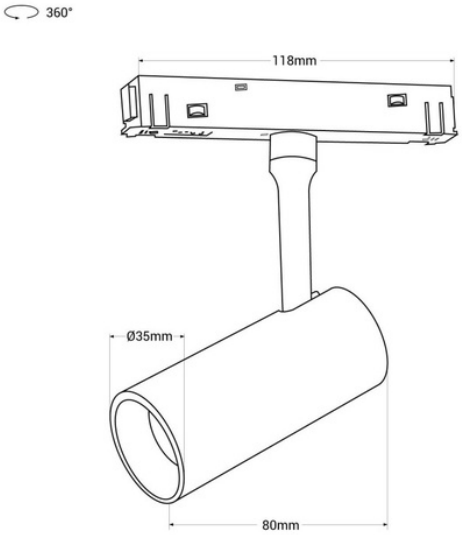

Produktvarianten

Artikelnummer	*Eigenschaften*	
PMC-6W-B-BC	Gehäusefarbe: Weiß (benutzen), Lichttemperatur : 2700°K (verwenden)	
PMC-6W-B-BN	Gehäusefarbe: Weiß (benutzen), Lichttemperatur : 4000°K (verwenden)	
PMC-6W-N-BC	Gehäusefarbe: Schwarz (benutzen), Lichttemperatur : 2700°K (verwenden)	
PMC-6W-N-BN	Gehäusefarbe: Schwarz (benutzen), Lichttemperatur : 4000°K (verwenden)	