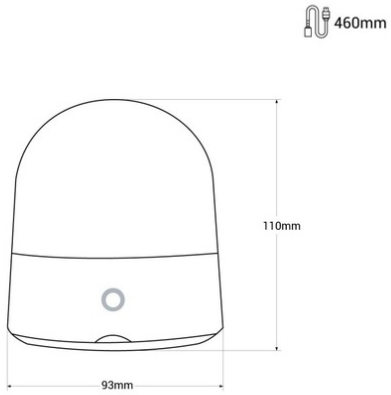

Lampada LED RGB portatile "Compi" - Touch - 3W - IP44

Ref. MU1003

Lampada LED wireless portatile, moderna e versatile, per uso interno ed esterno. Grazie al suo sistema RGB, offre 8 opzioni di colore fisso e un motivo multicolore per creare l'atmosfera perfetta per ogni occasione. permette di regolare l'intensità della luce. Essendo toccabile, il suo funzionamento è molto semplice e inoltre, si ricarica facilmente tramite USB. Si adatta a una vasta gamma di usi: come luce notturna per bambini, come lampada da campeggio, per cene all'aperto, viaggi, comodini, ecc.

Dati del prodotto

Certificati	CE, ROHS
Dimensioni (mm) Lxlxh	ø93x110mm
Garanzia	Secondo la garanzia legale: 3 anni
IP	IP44
Lumeni (Lm)	240
Materiale	ABS
Potenza (W)	3
Tonalità	RGB
Uso Esterno	Sì
Uso Raccomandato	Giardino, Terrazze

Varianti di prodotto

Riferimento	***Attributi***	
MU1003		