Tappi per profilo in alluminio 23X8 mm per strisce LED

Ref. BTPT40-SA

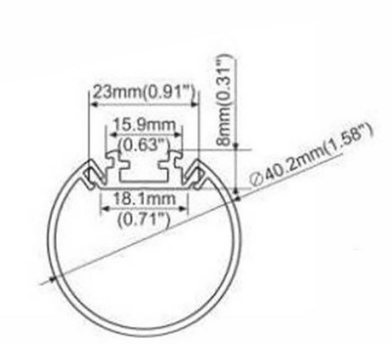

Dati del prodotto

Certificati	CE, ROHS

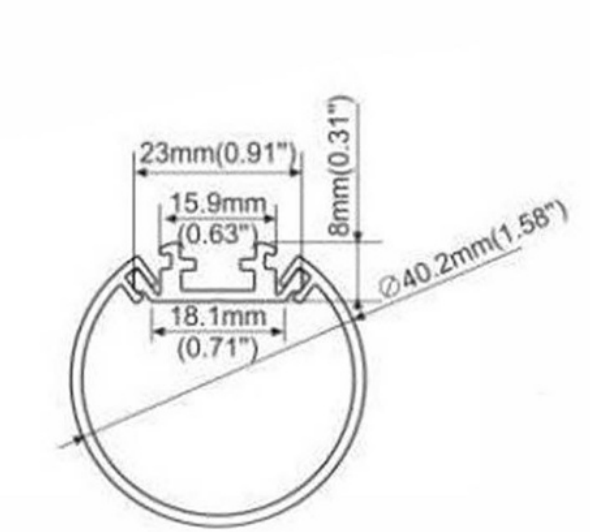

Varianti di prodotto

Riferimento	***Attributi***	
BTPT40-SA		