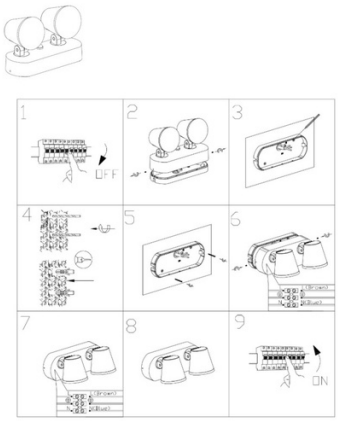

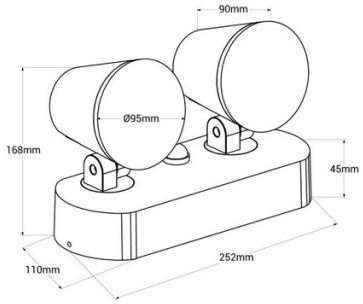

Aplique de parede exterior duplo "Tura" com sensor PIR - 20,5W - Orientável- 3000K - IP54

Ref. L5069-S

Arandelas de parede duplamente ajustáveis com design moderno e elegante, feitas de alumínio com acabamento preto. Ele incorpora um sensor de movimento PIR que permite ajustar o nível de luz e a duração da iluminação, garantindo uma economia de energia significativa. Possui uma potência de 20,5W e proporciona iluminação uniforme em tom branco quente. Devido à sua classificação de proteção IP54, é adequado para instalação ao ar livre.

Dados do produto

Certificados	CE, ROHS
Classe de eficiência energética	E
Conexão	Ponto de luz
Dimensões (mm) Lxlxh	252 X 168
Dimerizável	Não
Frequência (Hz)	50 - 60
Garantia	Segundo a garantia legal: 3 anos
Kelvin (K)	3000
Material	Alumínio
Material difusor	Policarbonato
Montagem	Superfície
Orientável	Sim
Potência (W)	20,5
Sensor	Sim
Tensão Nominal (V)	220 - 240 V CA
Tipo de sensor	PIR
Tonalidade	Branco quente
Uso Exterior	Sim
Uso Recomendado	Jardim, Fachadas, Terraços, Varandas, Varandas

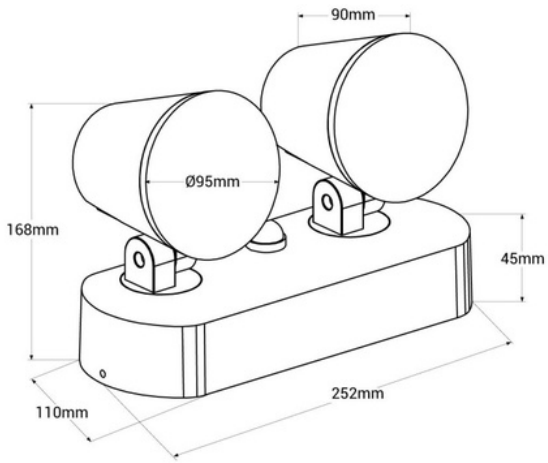

Variantes do produto

Referência	***Atributos***	
L5069-S		