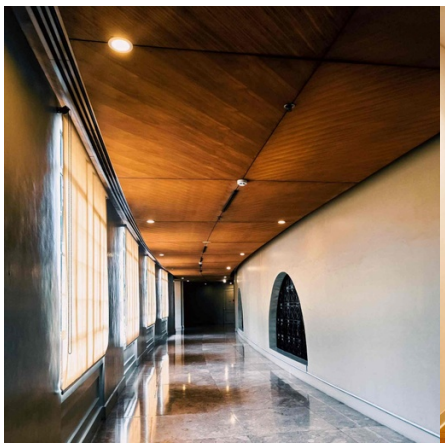

Runde LED Deckenleuchte 15W - variable Einbauöffnung: Ø 50-140 mm

Verstellbarer Durchmesser LED-Einbaustrahler mit modernem und innovativem Design. Er verfügt über 15W Leistung und einen opalen Diffusor, der gleichmäßige Beleuchtung ohne Blendung gewährleistet. Dieses Einbauleuchte zeichnet sich durch ihre gleitenden Montagesfedern aus, die es ermöglichen, sich an Löcher mit einem variablen Durchmesser zwischen 50 und 140 mm anzupassen. Es ist in warmweiß (3000K), neutralweiß (4000K) und kaltweiß (6000K) erhältlich. Die Installation ist sehr einfach und sowohl für den privaten als auch für den gewerblichen Gebrauch geeignet. **Montage- und Anschlusszubehör enthalten**

Produktdaten

Lichttemperatur	3000°K, 4000°K, 6000K
Zertifikate	CE, ROHS
Abmessungen (mm) Lxlxh	Ø 175 x 20
Schnittmaße (mm)	Ø 50 bis 140
Dimmbar	Nein
Form	Rundschreiben, Ultrafino
Garantie	Nach gesetzlicher Garantie: 3 Jahre
IP	IP20
Kelvin (K)	3000, 4000, 6000
Material	Metall, Polycarbonat
Leistung (W)	15
Nennspannung (V)	220 - 240 V AC
Tonalität	Warmweiß, Kaltes Weiß, Neutralweiß
Außengebrauch	Nein

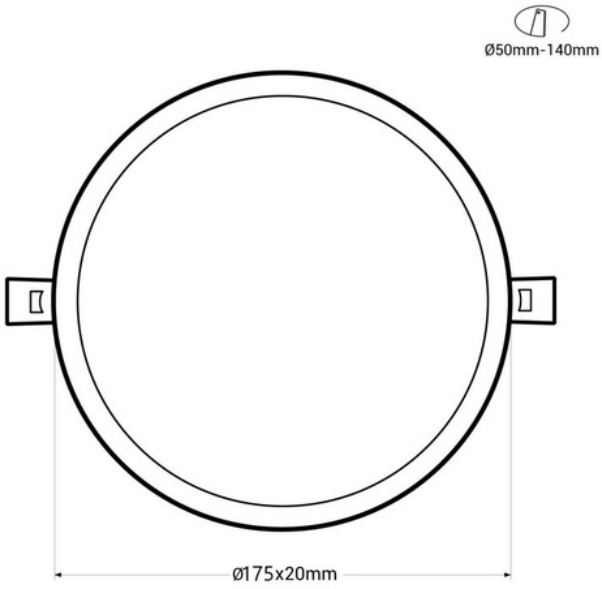

Produktvarianten

Artikelnummer	Eigenschaften	
B1277-BC	Lichttemperatur : 3000°K	
B1277-BF	Lichttemperatur : 6000K	
B1277-BN	Lichttemperatur : 4000°K	