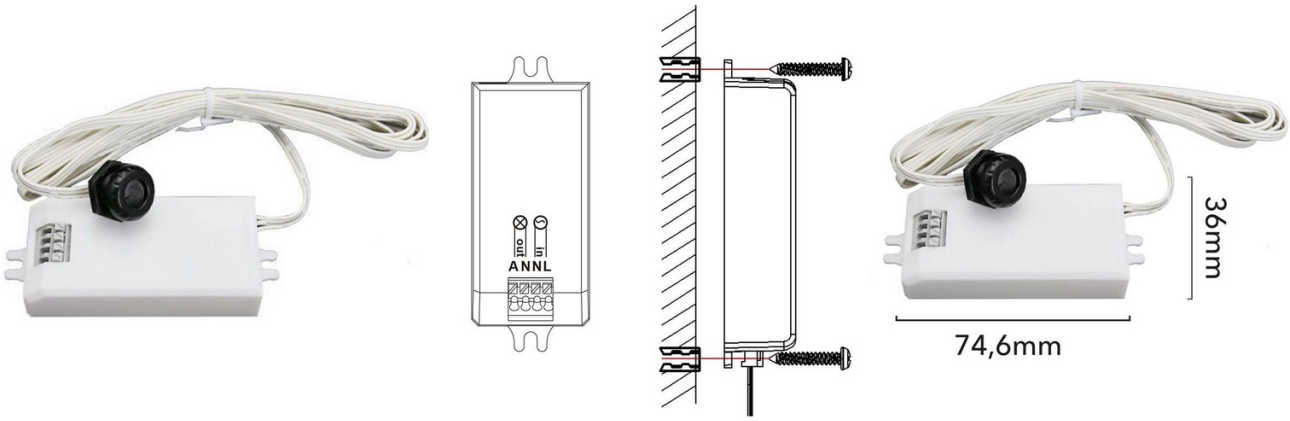

Sensore IR ON/OFF a breve distanza

Ref. SP29A

Il sensore IR a corto raggio si accende e si spegne con il semplice movimento della mano. Sensore a corto raggio, con una dimensione compatta di 74.6x36mm. Rilevatore di movimento a infrarossi ad alta sensibilità con un raggio di rilevamento fino a 5cm. 220-240V/CA. Max. 200W (220-240V/CA) 50Hz Distanza di rilevamento: Max 5cm T -20~+50°C 74,6x36mm IP20

Dati del prodotto

Certificati	CE, ROHS

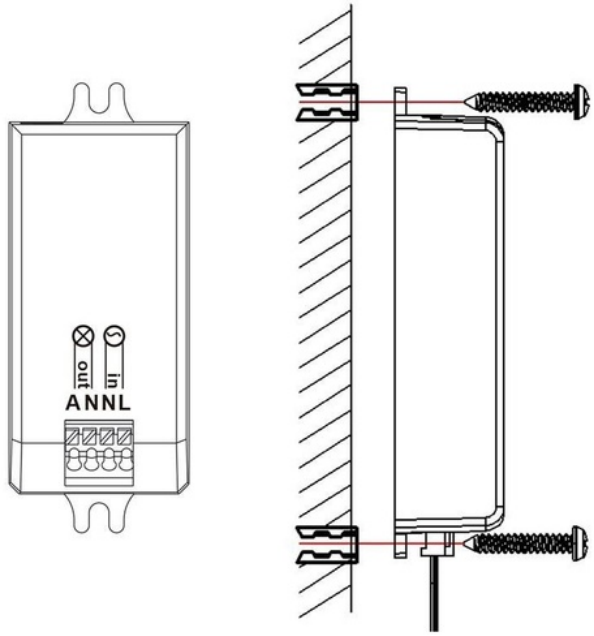

Varianti di prodotto

Riferimento	*Attributi*	
SP29A		