Neón LED flexible para carril magnético 360º - 48V DC- Ø30mm - 24W/m - 1 metro - 336ch/m

El neón LED flexible para carril magnético es un producto innovador que combina la versatilidad de la iluminación LED con la facilidad de instalación proporcionada por el carril magnético. Al incorporar doble tira LED, presenta una alta densidad de chips LED (336chips/m), asegurando una iluminación de gran potencia, estable y homogénea. Disponible en blanco cálido, blanco neutro y blanco frío, emite luz en toda su superficie, lo que permite crear efectos visuales impactantes, de gran valor estético. Al funcionar a sólo 48V, es seguro para los niños y las mascotas.

Datos del producto

Tº de luz	3000ºK, 4000ºK, 6000K
Certificados	CE, ROHS
CRI	90-95
Garantía	Según garantía legal: 3 años
IP	IP20
Kelvin (K)	3000, 4000, 6000
Nº Chips/metro	336
Potencia/m (W/m)	24
Tensión Nominal (V)	48V
Tipo de Carril	Magnético
Tonalidad	Blanco cálido, Blanco frío, Blanco neutro
Uso Recomendado	Comedor, Hoteles, Oficinas, Salón

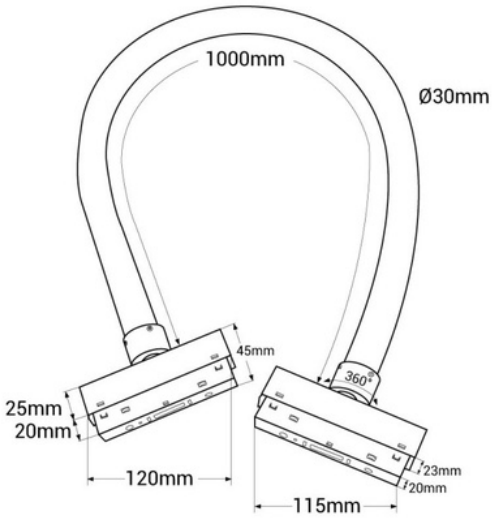

Variantes de producto

Referencia	***Atributos***	
MNSD30-1M-BC	Tº de luz: 3000ºK	
MNSD30-1M-BF	Tº de luz: 6000K	
MNSD30-1M-BN	Tº de luz: 4000ºK	