Projetor de teto LED de encastrar COB - 5W - Ajustável - Baixo UGR - Ø50mm

Ref. B9081-5-270

Luminária LED embutida de 5W com acabamento em cromo. Design discreto e moderno, ajustável. Iluminação de alta qualidade, com baixo brilho (UGR18) e excelente reprodução de cores (CRI>90). Branco quente (2700K). Perfeito para casas, escritórios, lojas e mais. ** Garantia de 5 Anos **

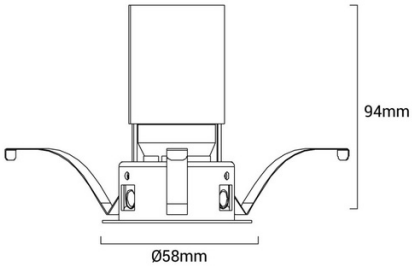

Dados do produto

T° de luz	2700°K
Ângulo de abertura (°)	24
Certificados	CE, ROHS
CRI	90-95
Dimensões (mm) Lxlxh	58x58x94
Dimensões de corte (mm)	Ø52
Dimerizável	Não
Motorista	Lifud
Forma	Circular
Frequência (Hz)	50 - 60
Garantia	5 anos
IP	IP20
Kelvin (K)	2700
lúmens (Lm)	250
Material	Alumínio
Montagem	Embutível
Orientável	Sim
Potência (W)	5
Sensor	Não
Tensão Nominal (V)	200 - 240V CA
Tipo de LED	COB
Tonalidade	Branco quente

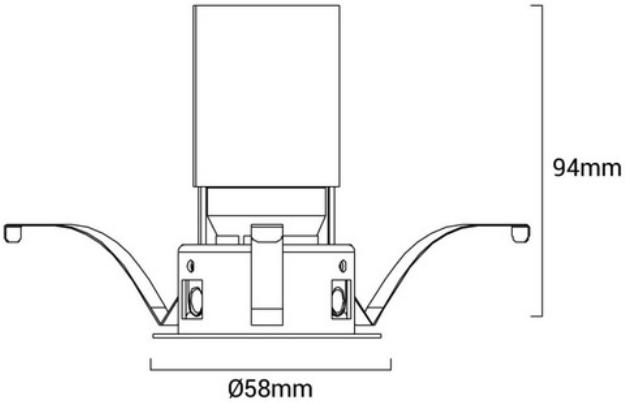

UGR	UGR18
Uso Exterior	Não

Variantes do produto

Referência	***Atributos***	
B9081-5-270	T° de luz : 2700°K	