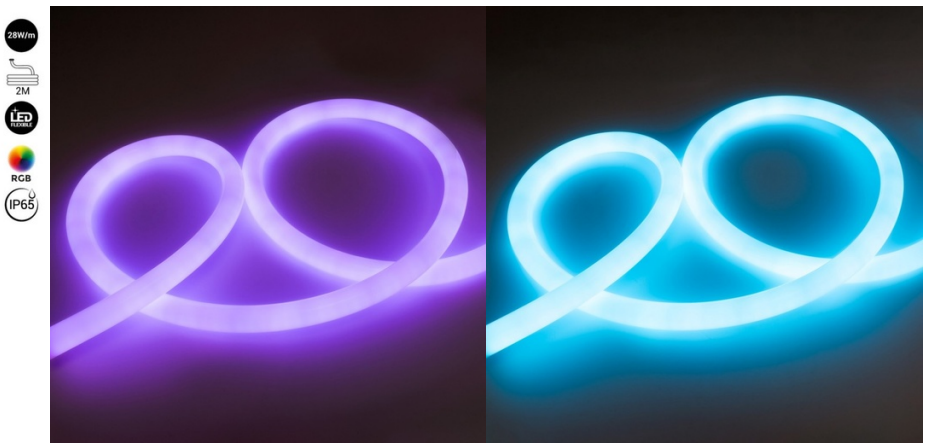

Neon LED flex RGB 360° - Ø22 mm - 2 metri - 24V DC- 240Ch/m - 28W/m - IP65

Ref. NSD22-2M-RGB

La neon flessibile LED RGB a 360° consente di ottenere un illuminazione decorativa di grande impatto. Incorporando una striscia LED doppia, offre una alta densità di chip LED SMD3838 (240 chip/m), garantendo un'illuminazione potente, stabile e uniforme. Emette luce su tutta la sua superficie, consentendo l'installazione in diverse posizioni, anche attorno agli oggetti. La sua classificazione di protezione IP65 consente l'uso all'aperto e ne garantisce la durata.

Dati del prodotto

T° di luce	RGB
Angolo di apertura (°)	360°
Certificati	CE, ROHS
CRI	80-85
Dimensioni (mm) Lxlxh	ø 22 x 2000
Garanzia	Secondo la garanzia legale: 3 anni
IP	IP65
Materiale	Silicone
N° Chips/metro	240
Potenza/m (W/m)	28
Tensione Nominale (V)	24V CC
Tipo di LED	SMD 3838
Tonalità	RGB
Uso Esterno	Sì
Uso Raccomandato	Giardino, Hotel, Commercio, Ristoranti, Salotto, Facciate

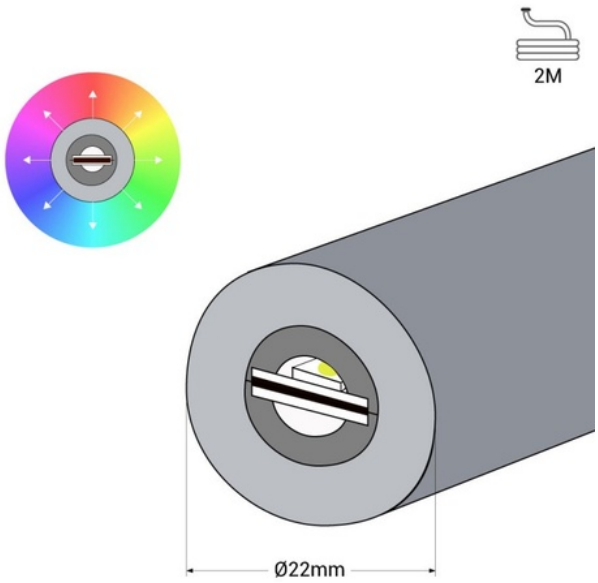

Varianti di prodotto

Riferimento	***Attributi***	
NSD22-2M-RGB	T° di luce : RGB	