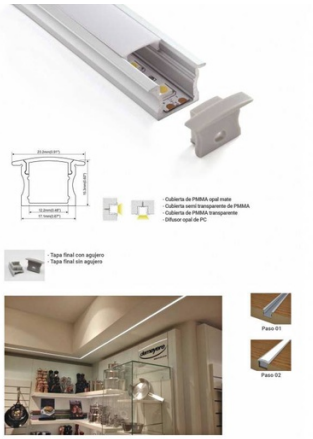

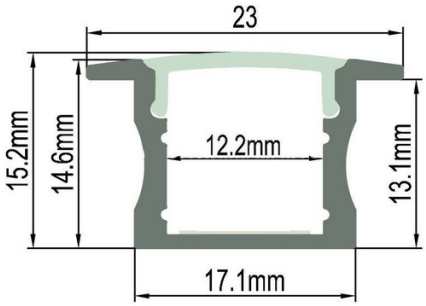

Aluminiumprofil für LED-Einbaustreifen 23x15mm (2 Meter)

Ref. BPERF23X15

Versenktes Aluminiumprofil 23x15mm für die Wand. Es erleichtert die Installation von versenkten LED-Streifen und sorgt für ein sauberes und professionelles Finish. Es ist in 2-Meter-Stangen erhältlich.
** Diffusoren und Zubehör sind nicht enthalten **

Produktdaten

Größe (Maß)	1 Meter, 2 Meter
Zertifikate	CE, ROHS
Abmessungen (mm) Lxlxh	23x15
Garantie	Nach gesetzlicher Garantie: 3 Jahre
IP	IP20
Material	Aluminium
Außengebrauch	Nein

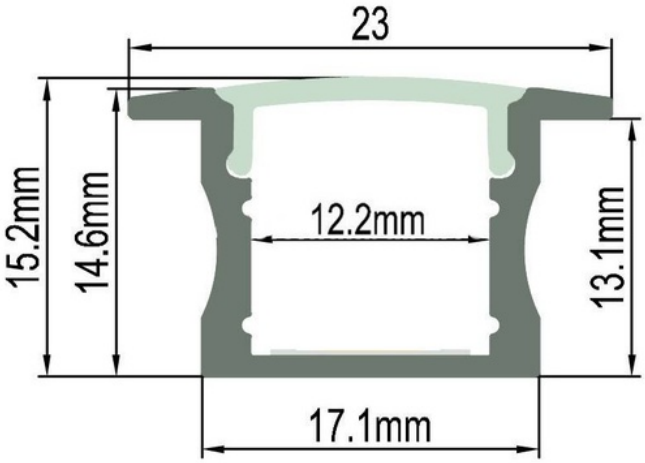

Produktvarianten

Artikelnummer	Eigenschaften	
BPERF23X15	Größe (Maß): 2 Meter	