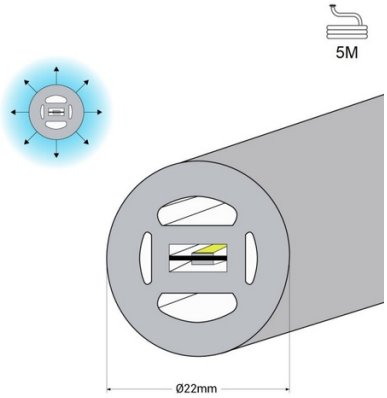


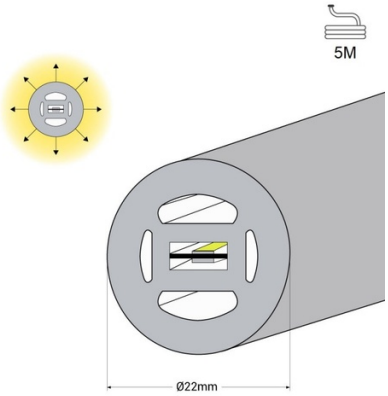


# Néon LED flexible circulaire à 360° - Ø22mm - 5 mètres - 24V DC - 240Ch/m - 19,2W/m - IP65

Le néon LED flexible 360° permet un éclairage décoratif à fort impact visuel. En intégrant une bande LED double, elle présente une haute densité de puces LED SMD2835 (240 puces/m), garantissant un éclairage puissant, stable et uniforme. Disponible en blanc chaud, blanc neutre et blanc froid, il émet de la lumière sur toute sa surface, permettant une installation dans diverses positions, même autour d'objets. Son indice de protection IP65 permet une utilisation en extérieur et garantit sa durabilité.

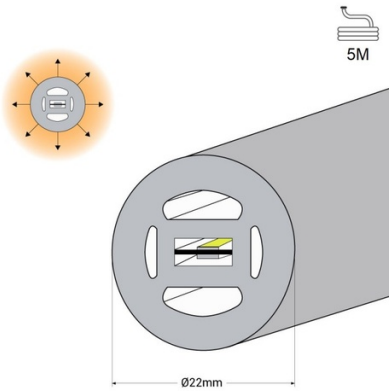


## *Caractéristiques du produit*

| | |
|---|---|
| T° de lumière | 3000°K, 4000°K, 6000K |
| Angle d'ouverture (°) | 360° |
| Certificats | CE, ROHS |
| CRI | 90-95 |
| Dimensions (mm) Lxlxh | Ø22x5000 |
| Efficacité (Lm/w) | 79 |
| Garantie | Selon la garantie légale : 3 ans |
| IP | IP65 |
| Kelvin (K) | 3000, 4000, 6000 |
| Matériau | Silicone |
| N° de chips/mètre | 240 |
| Puissance/m (W/m) | 19,2 |
| Tension Nominale (V) | 24V CC |
| Type de LED | SMD 2835 |
| Tonalité | Blanc chaud, Blanc froid, Blanc neutre |
| Utilisation recommandée | Salle à manger, Commerce, Restaurants, Salon |

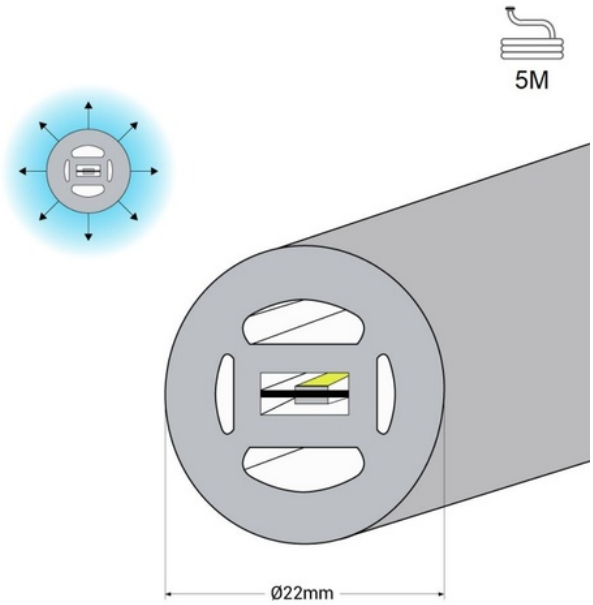

## *Variantes du produit*

| ***Référence*** | ***Attributs*** | |
|---|---|---|
| NSD22-5M-BC | T° de lumière : 3000°K | |
| NSD22-5M-BF | T° de lumière : 6000K | |
| NSD22-5M-BN | T° de lumière : 4000°K | |