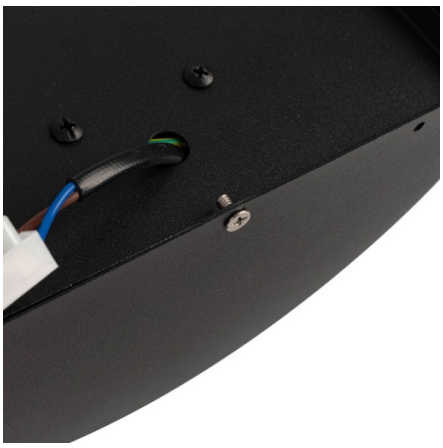

Applique murale extérieure en aluminium "Dona" - IP44 - E27

Ref. L5067

Applique murale extérieure en aluminium au design moderne et élégant. Elle présente un diffuseur semi-circulaire en polycarbonate transparent qui protège l'ampoule et crée un effet agréable lorsque la lumière passe à travers. Son indice de protection IP44 en fait une lampe murale idéale pour être placée dans des espaces extérieurs couverts tels que les balcons, les terrasses ou les porches, où elle apporte non seulement de la luminosité mais crée également une ambiance chaleureuse. ** Douille E27 - ampoule non incluse (diamètre maximum 65 cm)**

Caractéristiques du produit

Douille	E27
Certificats	CE, ROHS
Connexion	Point de lumière
Dimensions (mm) Lxlxh	200 x 240 x 110
Garantie	Selon la garantie légale : 3 ans
IP	IP44
Matériau	Aluminium
Matériau diffuseur	Polycarbonate
Montage	Surface
Orientable	Non
Puissance maximale (W)	40
Tension Nominale (V)	220 - 240 V CA
Usage extérieur	Oui
Utilisation recommandée	Jardin, Façades, Terrasses, Balcons

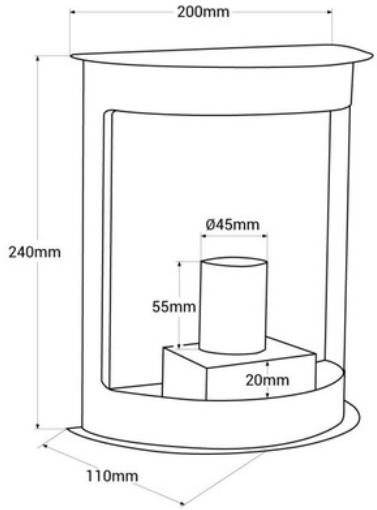

Variantes du produit

Référence	***Attributs***	
L5067		