Downlight LED especial para pescaderías - 40W - Driver Philips - Corte Ø210 mm

Ref. B1260-1-PYM

Downlight LED 44W especial para pescaderías y marisquerías, con driver Philips. Cuenta con un chip especial R00VA19 que garantiza una iluminación de la más alta calidad, con un alto índice de reproducción cromática (CRI>80). Emite una iluminación en un rango del espectro de tonalidad fría que permite resaltar el color del pescado y los mariscos, otorgándoles un aspecto natural y fresco, favoreciendo de esta manera la decisión de compra del cliente. Diámetro exterior: 225mm Diámetro de corte: 210 mm

Datos del producto

Certificados	CE, ROHS
Clase eficiencia energética	A+ (2021)
CRI	80-85
Dimmable	No
Forma	Circular
Frecuencia (Hz)	50 - 60
Frecuencia de uso	Intensivo
Garantía	Según garantía legal: 3 años
Iluminación productos frescos	si
IP	IP20
Lumens (Lm)	2900
Material	Aluminio
Material difusor	Plástico
Montaje	Empotrable
Orientable	No
Potencia (W)	44
Rango temperatura	-20°C ~ +40°C
Sensor	No
Tensión Nominal (V)	220 - 240 V AC
Tonalidad	Blanco frío
Uso Exterior	No
Uso Recomendado	Iluminación de productos frescos , Pescaderías

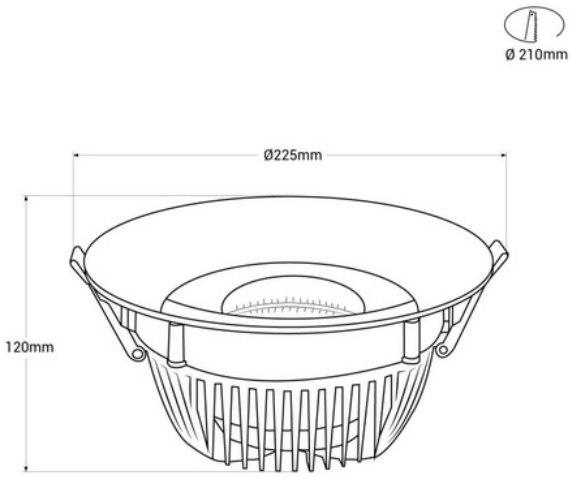

Vida útil (h)	25000

Variantes de producto

Referencia	***Atributos***
B1260-1-PYM	